BIME

BIBAUT INOX MATERIEL EQUIPEMENT

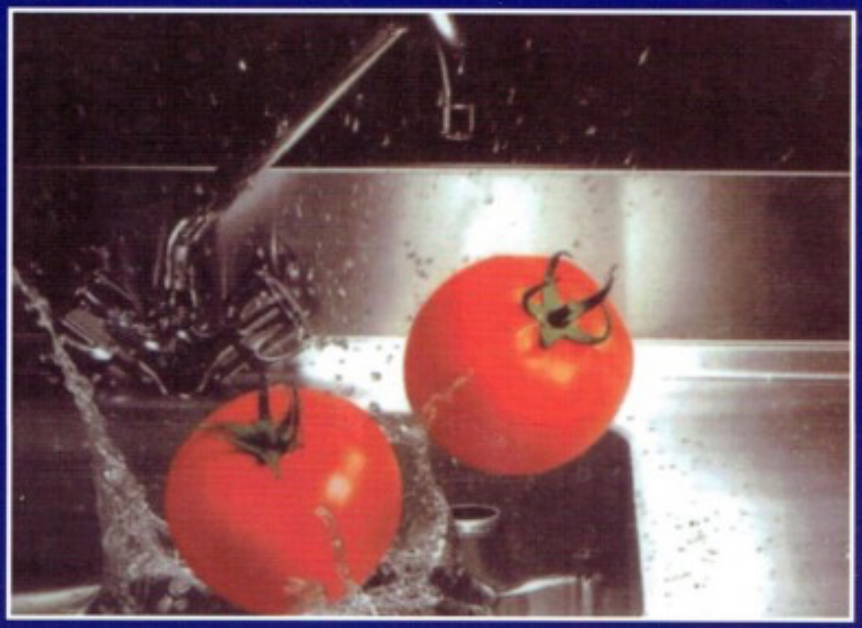

Distributeur de matériels Inox pour cuisines professionnelles,
laboratoires, hôpitaux,
industries agro-alimentaires et collectivités

NOTRE MÉTIER
Conception, fabrication et vente de matériel et équipement pour grandes cuisines, collectivités hôpitaux, laboratoires, industries agroalimentaires, chimiques et pharmaceutiques.

REFERENCES STANDARD
Afin de bien répondre à vos attentes ce catalogue vous propose plus de 3 000 références, selon cinq grandes familles
- **mobilier de cuisines, agroalimentaire et collectivité**
- **équipement de stockage et desserte**
- **hygiène des personnes**
- **équipement des locaux**
- **robinetterie et accessoires**

SPÉCIALISTE DU SUR MESURE
Avec 30 ans d'expérience notre équipe a la capacité de concevoir et de fabriquer toutes les adaptations sur mesure, pour répondre le mieux possible aux spécificités de vos applications.

NOTRE ENGAGEMENT
Poursuivre le développement de nos gammes de produits, pour faciliter vos approvisionnement, maintenir la qualité qui a fait la réputation des produits de BIBAUT, assurer votre entière satisfaction à la livraison.

Nous pouvons vous apporter nos conseils pour tous vos travaux d'installations.

VOTRE CONTACT

Frédéric VICHERA

TÉLÉPHONE : 04 78 02 31 50

FAX : 04 78 02 89 62

E-MAIL : bime@bime.fr

SITE : www.bime.fr

Retrouvez nous sur notre site internet pour :

télécharger les pages de notre catalogue
Faire une demande de devis
Nous faire part de vos remarques ou suggestions

VOS REMISES SUR LES FAMILLES DE PRODUITS :

% sur	- mobilier de cuisines, agroalimentaire et collectivité
% sur	- équipement de stockage et desserte
% sur	- hygiène des personnes
% sur	- équipement des locaux
% sur	- robinetterie et accessoires

SOMMAIRE

FAMILLES	ARTICLES	PAGE
MOBILIER DE CUISINE AGROALIMENTAIRE ET COLLECTIVITE		
PLONGE		
	Plonges standard gamme 600	2/ 3
	Plonges standard gamme 700	4/ 5
	Plonges passage machine à laver	6
	Plonges chaudronnées standard 700	7
	Plonges sur meuble gamme 600	8/ 9
	Plonges sur meuble gamme 700	10/ 11
	Plonges à encastrer & plonges avec plan de travail	12/ 13
	Dessus de plonge gamme 600 & 700	14
	Cuves à encastrer	15
TABLE		
	Tables centrales et adossées 600 et 700	16/17
	Tables du chef centrales & adossées	18
	Tables de travail centrales mobiles	19
	Environnement laverie	20
	Table de laverie à rouleaux	21
	Tables de tri & pupitres	22
	Tables de découpe & mixte combiné billot	23
MEUBLE		
	Armoires rangement & linge balai	24/25
	Meubles de rangement bas portes coulissantes	26/ 27
	Meubles de rangement bas ouvert	28
	Armoires murales suspendues	29
	Meubles à tiroirs	30/ 31
	Etagères sur colonnettes	32
	Meubles chaud étuves	63
EQUIPEMENT DE STOCKAGE ET DESSERTE		
STOCKAGE	Casiers à batterie	33
	Etagères murales	36/37
CHARIOT		
	Chariots à assiettes / Manutentions / Dessertes	34
	Chariots de service à glissières	35
BAC		
	Bacs roulant & chariot à glissières	38
	Bacs à déchets et support poubelle	39
HYGIENE DES PERSONNES		
	Lave mains	40/41/42
	Lavabos collectifs & Plans vasques	44/45
EQUIPEMENT DES LOCAUX		
	Enrouleurs & Centrales de lavage	46/ 47
	Fontaines réfrigérées & Non réfrigérée	48/ 49
	Hottes	50/ 51
	Caniveaux de sol	52
	Siphons de sol grande capacité	53
	Siphons de sol usage courant	54/ 55
	Lave bottes	56
	Meubles chauffants ventilés	57
ROBINETTERIE & ACCESSOIRES		
	Accessoires & robinetteries	58/ 59
	Conditons générales de vente	

PLONGES STANDARD GAMME 600

PLONGE 1 CUVE

- Construction en acier inoxydable 304 L
- Profondeur 600 mm
- Egouttoir rainuré et cuve insonorisée
- Dosseret arrière de 100+20 mm
- 3 Parements de 40+20 mm
- Bonde 40/49 avec tube surverse
- Piétement soudé carré de 40x40 mm
  ou rond de diamètre 38 mm
- Hauteur: 850 mm, 900 mm sur demande
- Cache bac

Options : - Robinetterie (page 58)

G et D correspondent au coté de l'égouttoir (gauche ou droit)
*** Prévoir une robinetterie murale**

LONGUEUR	CUVE	EGOUTTOIR	PLONGE AVEC PIETEMENT CARRE			PLONGE AVEC PIETEMENT CARRE ET ETAGERE		
			REFERENCE			REFERENCE		
500x500*	400x400x300	0	11131			11147		
500	400x400x300	0	11133			11149		
600	500x400x300	0	11134			11150		
700	500x400x300	0	11136			11152		
800	500x400x300	0	11138			11154		
1 000	500x400x300	1	11142-G	11142-D		11158-G	11158-D	
1 200	500x400x300	1	11144-G	11144-D		11160-G	11160-D	
1 400	500x400x300	1	11148-G	11148-D		11164-G	11164-D	

LONGUEUR	CUVE	EGOUTTOIR	PLONGE AVEC PIETEMENT ROND			PLONGE AVEC PIETEMENT ROND ET ETAGERE		
			REFERENCE			REFERENCE		
500x500*	400x400x300	0	11101			11115		
500	400x400x300	0	11103			11117		
600	500x400x300	0	11102			11118		
700	500x400x300	0	11104			11120		
800	500x400x300	0	11106			11122		
1 000	500x400x300	1	11110-G	11110-D		11126-G	11126-D	
1 200	500x400x300	1	11112-G	11112-D		11128-G	11128-D	
1 400	500x400x300	1	11116-G	11116-D		11132-G	11132-D	

LONGUEUR	CUVE	EGOUTTOIR	PLONGE SUSPENDUE		
			REFERENCE		
500x500*	400x400x300	0	11131 S		
500	400x400x300	0	11133 S		
600	500x400x300	0	11134 S		
700	500x400x300	0	11136 S		
800	500x400x300	0	11138 S		
1 000	500x400x300	1	11142-GS	11142-DS	
1 200	500x400x300	1	11144-GS	11144-DS	
1 400	500x400x300	1	11148-GS	11148-DS	

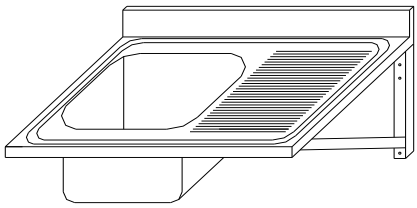

AUTRES DIMENSIONS NOUS CONTACTER
doc@bime.fr

LES SCHEMAS ET LES COTES
NE SONT PAS CONTRACTUELLES

www.bime.fr

PLONGES STANDARD GAMME 600

PLONGE 2 CUVES

- Construction en acier inoxydable 304 L
- Profondeur 600 mm
- Egouttoir rainuré et cuves insonorisées
- Dosseret arrière de 100+20 mm
- 3 Parements de 40+20 mm
- Bonde 40/49 avec tube surverse
- Piétement soudé carré de 40x40 mm
  ou rond de diamètre 38 mm
- Hauteur: 850 mm, 900 mm sur demande
- Caches bacs

G et D correspondent au coté de l'égouttoir (gauche ou droit)

Options : - Robinetterie (page 58)

LONGUEUR	CUVE	EGOUTTOIR	PLONGE AVEC PIETEMENT CARRE			PLONGE AVEC PIETEMENT CARRE ET ETAGERE		
			REFERENCE			REFERENCE		
1200	500x400x300	0	11248			11270		
1400	500x400x300	0	11250			11272		
1400	400x400x300	1	11256-G	11256-D		11278-G	11278-D	
1600	500x400x300	1	11260-G	11260-D		11282-G	11282-D	
1800	500x400x300	1	11262-G	11262-D		11284-G	11284-D	
2000	500x400x300	2	11269			11291		

LONGUEUR	CUVE	EGOUTTOIR	PLONGE AVEC PIETEMENT ROND			PLONGE AVEC PIETEMENT ROND ET ETAGERE		
			REFERENCE			REFERENCE		
1200	500x400x300	0	11204			11226		
1400	500x400x300	0	11206			11228		
1400	400x400x300	1	11212-G	11212-D		11234-G	11234-D	
1600	500x400x300	1	11216-G	11216-D		11238-G	11238-D	
1800	500x400x300	1	11218-G	11218-D		11240-G	11240-D	
2000	500x400x300	2	112221			112242		

LONGUEUR	CUVE	EGOUTTOIR	PLONGE SUSPENDUE		
			REFERENCE		
1200	500x400x300	0	11248 S		
1400	500x400x300	0	11250 S		
1400	400x400x300	1	11256-GS	11256-DS	
1600	500x400x300	1	11260-GS	11260-DS	
1800	500x400x300	1	11262-GS	11262-DS	
2000	500x400x300	2	11269 S		

AUTRES DIMENSIONS NOUS CONTACTER
doc@bime.fr

LES SCHEMAS ET LES COTES NE SONT PAS CONTRACTUELLES

PLONGES STANDARD GAMME 700

PLONGE 1 CUVE

- Construction en acier inoxydable 304 L
- Profondeur 700 mm
- Egouttoir rainuré et cuve insonorisée
- Dosseret arrière de 100+20 mm
- 3 Parements de 40+20 mm
- Bonde 40/49 avec tube surverse
- Piétement soudé carré de 40x40 mm
  ou rond de diamètre 38 mm
- Hauteur: 850 mm, 900 mm sur demande
- Cache bac

Options : - Robinetterie (page 58)

G et **D** correspondent au coté de l'égouttoir (gauche ou droit)

LONGUEUR	CUVE	EGOUTTOIR	PLONGE AVEC PIETEMENT CARRE			PLONGE AVEC PIETEMENT CARRE ET ETAGERE		
			REFERENCE			REFERENCE		
600	500x400x300	0	12134			12150		
700	600x500x300	0	12136			12152		
800	600x500x300	0	12138			12154		
1000	600x500x300	0	12140			12156		
1000	400x500x300	1	12142-G	12142-D		12158-G	12158-D	
1200	500x500x300	1	12144-G	12144-D		12160-G	12160-D	
1400	600x500x300	1	12148-G	12148-D		12164-G	12164-D	
1600	600x500x300	1	12149-G	12149-D		12165-G	12165-D	

LONGUEUR	CUVE	EGOUTTOIR	PLONGE AVEC PIETEMENT ROND			PLONGE AVEC PIETEMENT ROND ET ETAGERE		
			REFERENCE			REFERENCE		
600	500x400x300	0	12102			12118		
700	600x500x300	0	12104			12120		
800	600x500x300	0	12106			12122		
1000	600x500x300	0	12108			12124		
1000	400x500x300	1	12110-G	12110-D		12126-G	12126-D	
1200	500x500x300	1	12112-G	12112-D		12128-G	12128-D	
1400	600x500x300	1	12116-G	12116-D		12132-G	12132-D	

LONGUEUR	CUVE	EGOUTTOIR	PLONGE SUSPENDUE		
			REFERENCE		
600	500x400x300	0	12134-S		
700	600x500x300	0	12136-S		
800	600x500x300	0	12138-S		
1000	600x500x300	0	12140-S		
1000	400x500x300	1	12142-GS	12142-DS	
1200	500x500x300	1	12144-GS	12144-DS	
1400	600x500x300	1	12148-GS	12148-DS	

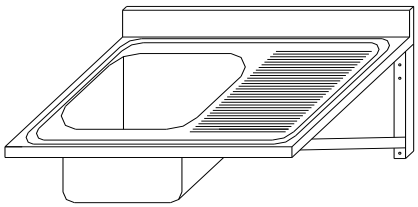

AUTRES DIMENSIONS NOUS CONTACTER
doc@bime.fr

LES SCHEMAS ET LES COTES
NE SONT PAS CONTRACTUELLES

PLONGES STANDARD GAMME 700

PLONGE 2 CUVES

- Construction en acier inoxydable 304 L
- Profondeur 700 mm
- Egouttoir rainuré et cuves insonorisées
- Dosseret arrière de 100+20 mm
- 3 Parements de 40+20 mm
- Bonde 40/49 avec tube surverse
- Piétement soudé carré de 40x40 mm
  ou rond de diamètre 38 mm
- Hauteur: 850 mm, 900 mm sur demande
- Caches bacs

Options : - Robinetterie (page 58)

G et **D** correspondent au coté de l'égouttoir (gauche ou droit)

LONGUEUR	CUVE	EGOUTTOIR	PLONGE AVEC PIETEMENT CARRE		PLONGE AVEC PIETEMENT CARRE ET ETAGERE	
			REFERENCE		REFERENCE	
1000	400x500x300	0	12258		12300	
1200	500x500x300	0	12260		12302	
1400	600x500x300	0	12264		12306	
1600	600x500x300	0	12268		12310	
1400	400x500x300	1	12270-G	12270-D	12312-G	12312-D
1600	500x500x300	1	12274-G	12274-D	12316-G	12316-D
1800	500x500x300	1	12278-G	12278-D	12320-G	12320-D
1900	500x500x300	1	12280-G	12280-D	12322-G	12322-D
2000	600x500x300	1	12282-G	12282-D	12324-G	12324-D
2000	500x500x300	2	12288		12330	
2200	500x500x300	2	12292		12334	
2400	600x500x300	2	12294		12336	

LONGUEUR	CUVE	EGOUTTOIR	PLONGE AVEC PIETEMENT ROND		PLONGE AVEC PIETEMENT ROND ET ETAGERE	
			REFERENCE		REFERENCE	
1000	400x500x300	0	12172		12214	
1200	500x500x300	0	12174		12216	
1400	600x500x300	0	12178		12220	
1600	600x500x300	0	12182		12224	
1400	400x500x300	1	12184-G	12184-D	12226-G	12226-D
1600	500x500x300	1	12188-G	12188-D	12230-G	12230-D
1800	500x500x300	1	12192-G	12192-D	12234-G	12234-D
1900	500x500x300	1	12194-G	12194-D	12236-G	12236-D
2000	600x500x300	1	12196-G	12196-D	12238-G	12238-D
2000	500x500x300	2	12202		12244	
2200	500x500x300	2	12206		12248	
2400	600x500x300	2	12208		12250	

LONGUEUR	CUVE	EGOUTTOIR	PLONGE SUSPENDUE	
			REFERENCE	
1000	400x500x300	0	12258-S	
1200	500x500x300	0	12260-S	
1400	600x500x300	0	12264-S	
1600	600x500x300	0	12268-S	
1400	400x500x300	1	12270-GS	12270-DS
1600	500x500x300	1	12274-GS	12274-DS
1800	500x500x300	1	12278-GS	12278-DS
1900	500x500x300	1	12280-GS	12280-DS
2000	600x500x300	1	12282-GS	12282-DS
2000	500x500x300	2	12288-S	
2200	500x500x300	2	12292-S	
2400	600x500x300	2	12294-S	

G et **D** correspondent au coté de l'égouttoir (gauche ou droit)

AUTRES DIMENSIONS NOUS CONTACTER
doc@bime.fr

LES SCHEMAS ET LES COTES NE SONT PAS CONTRACTUELLES

PLONGES STANDARD GAMME 600 ET 700

PASSAGE LAVE-VAISSELLE

PLONGE 1 ET 2 CUVES

- Construction en acier inoxydable 304 L
- Profondeur 600 - 700 mm
- Egouttoir rainuré et cuve insonorisée
- Dosseret arrière de 100+20 mm
- 3 Parements de 40+20 mm
- Bonde 40/49 avec tube surverse
- Piétement de 40x40 mm
- Cache bac 3 faces
- Hauteur: 850 mm = 810 mm de passage sous l'égouttoir
- Hauteur 900 mm sur demande

Options : - Robinetterie (page 58)

G et **D** correspondent au coté de l'égouttoir (gauche ou droit)

GAMME 600								
PLONGES PASSAGE MACHINE A LAVER 1 CUVE								
LONGUEUR	CUVE	EGOUTTOIR	PLONGES SUR PIEDS			PLONGES SUR PIEDS ET ETAGERE		
			REFERENCE			REFERENCE		
1200	500x400x300	1	13204-G	13204-D		13218-G	13218-D	
1400	500x400x300	1	13212-G	13212-D		13224-G	13224-D	

PLONGES PASSAGE MACHINE A LAVER 2 CUVES								
LONGUEUR	CUVE	EGOUTTOIR	PLONGES SUR PIEDS			PLONGES SUR PIEDS ET ETAGERE		
			REFERENCE			REFERENCE		
1600	400x400x300	1	13230-G	13230-D		13252-G	13252-D	
1800	400x500x300	1	13236-G	13236-D		13258-G	13258-D	

GAMME 700								
PLONGES PASSAGE MACHINE A LAVER 1 CUVE								
LONGUEUR	CUVE	EGOUTTOIR	PLONGES SUR PIEDS			PLONGES SUR PIEDS ET ETAGERE		
			REFERENCE			REFERENCE		
1200	500x500x300	1	13104-G	13104-D		13118-G	13118-D	
1400	600x500x300	1	13110-G	13110-D		13124-G	13124-D	
1600	600x500x300	1	13112-G	13112-D		13126-G	13126-D	

PLONGES PASSAGE MACHINE A LAVER 2 CUVES								
LONGUEUR	CUVE	EGOUTTOIR	PLONGES SUR PIEDS			PLONGES SUR PIEDS ET ETAGERE		
			REFERENCE			REFERENCE		
1600	400x500x300	1	13130-G	13130-D		13152-G	13152-D	
1800	500x500x300	1	13136-G	13136-D		13158-G	13158-D	
2000	600x500x300	1	13142-G	13142-D		13164-G	13164-D	

AUTRES DIMENSIONS NOUS CONTACTER
doc@bime.fr

LES SCHEMAS ET LES COTES
NE SONT PAS CONTRACTUELLES

PLONGES CHAUDRONNEES STANDARD

GAMME 700

- Construction en acier inoxydable 304 L
- Dosseret arrière de 100+20 mm
- 3 Parements de 40+20 mm
- Bonde 40/49 avec tube surverse
- Hauteur: 850 mm, 900 mm sur demande
- Cache bac

Options : robinetterie (page 58)

G et **D** correspondent au coté de l'égouttoir (gauche ou droit)

PLONGE 1 CUVE				
LONGUEUR	CUVE	EGOUTTOIR	PLONGE SUR PIETEMENT	
			REFERENCE	
1000	800x500x350	0	**18260**	
1200	950x500x350	0	**18262**	
1400	1200x500x350	0	**18264**	
1600	1400x500x350	0	**18266**	
1400	800x500x350	1	**18256-G**	**18256-D**
1600	950x500x350	1	**18258-G**	**18258-D**
1800	1200x500x350	1	**18270-G**	**18270-D**

PLONGE 2 CUVES				
LONGUEUR	CUVE	EGOUTTOIR	PLONGE SUR PIETEMENT	
			REFERENCE	
1800	800x500x350	0	**18274**	
2400	800x500x350	1	**18276-G**	**18276-D**

AUTRES DIMENSIONS NOUS CONTACTER
doc@bime.fr

LES SCHEMAS ET LES COTES
NE SONT PAS CONTRACTUELLES

PLONGES SUR MEUBLE GAMME 600

PLONGE 1 CUVE

- Construction en acier inoxydable 304 L
- Profondeur 600 mm
- Egouttoir rainuré et cuve insonorisée
- Dosseret arrière de 100+20 mm
- 3 Parements de 40+20 mm
- Bonde 40/49 avec tube surverse
- Portes coulissantes ou portes battantes doublées
- Hauteur: 850 mm, 900 mm sur demande

G et **D** correspondent au coté de l'égouttoir
(gauche ou droit)

Options : - Robinetterie (page 58)

LONGUEUR	CUVE	EGOUTTOIR	PORTES COULISSANTES		PORTES BATTANTES	
			REFERENCE		REFERENCE	
700	500x400x300	0			**16112**	
800	500x400x300	0			**16114**	
1000	500x400x300	1	**16102-G**	**16102-D**		
1200	500x400x300	1	**16104-G**	**16104-D**		
1400	500x400x300	1	**16106-G**	**16106-D**		

AUTRES DIMENSIONS NOUS CONTACTER
doc@bime.fr

LES SCHEMAS ET LES COTES
NE SONT PAS CONTRACTUELLES

PLONGES SUR MEUBLE GAMME 600

PLONGE 2 CUVES

- Construction en acier inoxydable 304 L
- Profondeur 600 mm
- Egouttoir rainuré et cuves insonorisées
- Dosseret arrière de 100+20 mm
- 3 Parements de 40+20 mm
- Bonde 40/49 avec tube surverse
- Portes coulissantes doublées
- Hauteur: 850 mm, 900 mm sur demande

G et **D** correspondent au coté de l'égouttoir (gauche ou droit)

Options : - Robinetterie (page 58)

DIMENSIONS	CUVE	EGOUTTOIR	PORTES COULISSANTES		
			REFERENCE		
1000	400x400x300	0	**16260**		
1200	500x400x300	0	**16262**		
1400	400x400x300	1	**16266-D**	**16266-G**	
1600	500x400x300	1	**16274-D**	**16274-G**	
1800	500x400x300	1	**16276-D**	**16276-G**	
1900	500x400x300	1	**16278-D**	**16278-G**	
2000	500x400x300	1	**16280-D**	**16280-G**	

AUTRES DIMENSIONS NOUS CONTACTER
doc@bime.fr

LES SCHEMAS ET LES COTES
NE SONT PAS CONTRACTUELLES

PLONGES SUR MEUBLE GAMME 700

PLONGE 1 CUVE

- Construction en acier inoxydable 304 L
- Profondeur 700 mm
- Egouttoir rainuré et cuve insonorisée
- Dosseret arrière de 100+20 mm
- 3 Parements de 40+15 mm
- Bonde 40/49 avec tube surverse
- Portes coulissantes ou portes battantes doublées
- Hauteur: 850 mm, 900 mm sur demande

G et **D** correspondent au coté de l'égouttoir
(gauche ou droit)

Options : - Robinetterie (page 58)

LONGUEUR	CUVE	EGOUTTOIR	PORTES COULISSANTES			PORTES BATTANTES	
			REFERENCE			REFERENCE	
600	400x500x300	0				**14110**	
700	500x500x300	0				**14112**	
800	500x500x320	0				**14120**	
1000	500x500x300	1	**14102-G**	**14102-D**			
1200	500x500x300	1	**14104-G**	**14104-D**			
1300	500x500x300	1	**14109-G**	**14109-D**			
1400	600x500x300	1	**14108-G**	**14108-D**			

AUTRES DIMENSIONS NOUS CONTACTER
doc@bime.fr

LES SCHEMAS ET LES COTES
NE SONT PAS CONTRACTUELLES

PLONGES SUR MEUBLE GAMME 700

PLONGE 2 CUVES

- Construction en acier inoxydable 304 L
- Profondeur 700 mm
- Egouttoir rainuré et cuves insonorisées
- Dosseret arrière de 100+20 mm
- 3 Parements de 40+15 mm
- Bonde 40/49 avec tube surverse
- Portes coulissantes doublées
- Hauteur: 850 mm, 900 sur demande

G et **D** correspondent au coté de l'égouttoir (gauche ou droit)

Options : - Robinetterie (page 58)

LONGUEUR	CUVE	EGOUTTOIR	PORTES COULISSANTES REFERENCE	
1200	500x500x300	0	**14214**	
1300	500x500x300	0	**14215**	
1400	500x500x300	0	**14226**	
1400	400x500x300	1	**14204-G**	**14204-D**
1600	500x500x300	1	**14208-G**	**14208-D**
1800	600x500x300	1	**14220-G**	**14220-D**
1900	600x500x300	1	**14278-G**	**14278-D**
2000	600x500x300	1	**14234-G**	**14234-D**
2000	500x400x300	2	**14212**	
2200	600x500x300	2	**14235**	
2400	600x500x300	2	**14236**	

AUTRES DIMENSIONS NOUS CONTACTER
doc@bime.fr

LES SCHEMAS ET LES COTES
NE SONT PAS CONTRACTUELLES

PLONGES GAMME 600 - 700

1 EGOUTTOIR - 1 PLAN DE TRAVAIL

- Construction en acier inoxydable 304 L
- Profondeur 600 mm
- Egouttoir rainuré et cuve insonorisée
- Dosseret arrière de 100+20 mm
- 3 Parements de 40+20 mm
- Bonde 40/49 avec tube surverse
- Piétement soudé carré de 40x40 mm
  ou rond de diamètre 38 mm
- Hauteur: 850 mm, 900 mm sur demande
- Cache bac

Options : - Robinetterie (page 58)

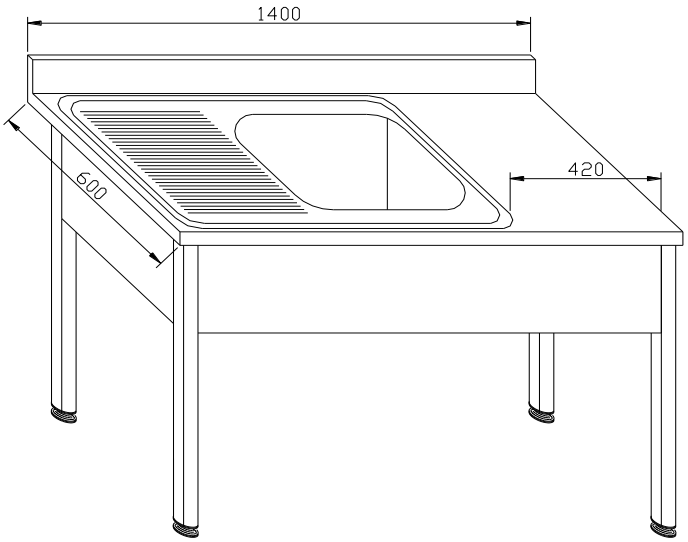

G et D correspondent au coté de l'égouttoir canelé (gauche ou droit)
*** Prévoir une robinetterie murale**

GAMME 600 - 1 CUVE

DIMENSIONS	CUVE	EGOUTTOIR	REFERENCE			REFERENCE		
			AVEC PIETEMENT			AVEC PIETEMENT + ETAGERE		
1 400	500x400x300	1	**19604-G**	**19604-D**		**19604-GE**	**19604-DE**	
1 600	500x400x300	1	**19606-G**	**19606-D**		**19606-GE**	**19606-DE**	
1 800	500x400x300	1	**19608-G**	**19608-D**		**19608-GE**	**19608-DE**	
2 000	500x400x300	1	**19610-G**	**19610-D**		**19610-GE**	**19610-DE**	

GAMME 600 - 2 CUVES

DIMENSIONS	CUVE	EGOUTTOIR	AVEC PIETEMENT			AVEC PIETEMENT + ETAGERE		
			REFERENCE			REFERENCE		
1800	400x400x300	0	**19628-G**	**19628-D**		**19628-GE**	**19628-DE**	
2000	400x400x300	0	**19630-G**	**19630-D**		**19630-GE**	**19630-DE**	

GAMME 700 - 1 CUVE

DIMENSIONS	CUVE	EGOUTTOIR	AVEC PIETEMENT			AVEC PIETEMENT + ETAGERE		
			REFERENCE			REFERENCE		
1 400	400x500x300	1	**19704-G**	**19704-D**		**19704-GE**	**19704-DE**	
1 600	400x500x300	1	**19706-G**	**19706-D**		**19706-GE**	**19706-DE**	
1 800	600x500x300	1	**19708-G**	**19708-D**		**19708-GE**	**19708-DE**	
2 000	600x500x300	1	**19710-G**	**19710-D**		**19710-GE**	**19710-DE**	

GAMMES 700 - 2 CUVES

DIMENSIONS	CUVE	EGOUTTOIR	AVEC PIETEMENT			AVEC PIETEMENT + ETAGERE		
			REFERENCE			REFERENCE		
1800	400x500x300	0	**19728-G**	**19728-D**		**19728-GE**	**19728-DE**	
2000	500x500x300	0	**19730-G**	**19730-D**		**19730-GE**	**19730-DE**	

AUTRES DIMENSIONS NOUS CONTACTER
doc@bime.fr

LES SCHEMAS ET LES COTES
NE SONT PAS CONTRACTUELLES

PLONGES A ENCASTRER

- Plonge à encastrer par le dessus
- Construction en acier inoxydable 304 L de 15/10ième
- Profondeur 550 mm
- Bord anti ruisselement en périphérie
- Bonde 40/49 avec tube surverse
- Egouttoir lisse non penté

G et D correspondent au coté de l'égouttoir (gauche ou droit)

Options : - Robinetterie (page 58)

Référence: 17224-D

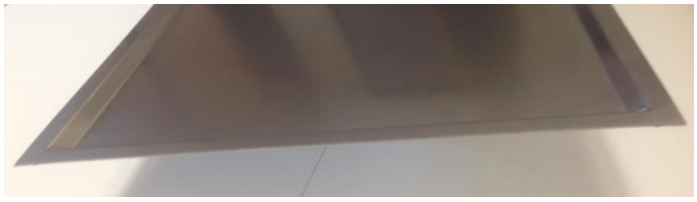

1 CUVE					
DIMENSIONS	**CUVE**	**EGOUTTOIR**	**REFERENCE**		
1000x550	500x400x300	1	**17100-G**	**17100-D**	
1200x550	500x400x300	1	**17102-G**	**17102-D**	
1300x550	500x400x300	1	**17103-G**	**17103-D**	
1400x550	500x400x300	1	**17104-G**	**17104-D**	

2 CUVES					
DIMENSIONS	**CUVE**	**EGOUTTOIR**	**REFERENCE**		
1000x550	400x400x300	0	**17200**		
1200x550	400x400x300	0	**17202**		
1300x550	500x400x300	0	**17203**		
1400x550	500x400x300	0	**17204**		
1400x550	400x400x300	1	**17224-G**	**17224-D**	
1600x550	400x400x300	1	**17226-G**	**17226-D**	
1800x550	500x400x300	1	**17228-G**	**17228-D**	
2000x550	500x400x300	1	**17230-G**	**17230-D**	

DESSUS DE PLONGE

- Dessus de plonge emboutis en acier inox 304 L
- Egouttoir cannelé
- Bords tombés de 40+20 mm
- Dosseret arrière de 100+20 mm
- Bonde 40/49 avec tube surverse

G et **D** correspondent au coté de l'égouttoir (gauche ou droit)

GAMME 600					
1 CUVE					
LONGUEUR	**Dim. BAC**	**EGOUTTOIR**	**REFERENCE**		
600	500x400x300	0	**10102**		
700	500x400x300	0	**10104**		
800	500x400x300	0	**10108**		
1000	500x400x300	1	**10110-G**	**10110-D**	
1200	500x400x300	1	**10112-G**	**10112-D**	
1400	500x400x300	1	**10116-G**	**10116-D**	

2 CUVES					
1000	400x400x300	0	**10118**		
1200	500x400x300	0	**10120**		
1400	500x400x300	0	**10122**		
1400	400x400x300	1	**10124-G**	**10124-D**	
1600	500x400x300	1	**10130-G**	**10130-D**	
1800	500x400x300	1	**10132-G**	**10132-D**	

GAMME 700					
1 CUVE					
LONGUEUR	**Dim. BAC**	**EGOUTTOIR**	**REFERENCE**		
600	500x400x300	0	**10136**		
700	600x500x300	0	**10138**		
800	600x500x300	0	**10140**		
1000	400x500x300	1	**10144-G**	**10144-D**	
1200	500x500x300	1	**10146-G**	**10146-D**	
1400	600x500x300	1	**10150-G**	**10150-D**	

2 CUVES					
1000	400x500x300	0	**10152**		
1200	500x500x300	0	**10154**		
1400	600x500x300	0	**10156**		
1400	400x500x300	1	**10158-G**	**10158-D**	
1600	500x500x300	1	**10162-G**	**10162-D**	
1800	500x500x300	1	**10164-G**	**10164-D**	
1900	500x500x300	1	**10168-G**	**10168-D**	
2000	600x500x300	1	**10170-G**	**10170-D**	
2000	500x500x300	2	**10174**		
2400	600x500x300	2	**10178**		

Options : - Robinetterie (page 58)

AUTRES DIMENSIONS NOUS CONTACTER
doc@bime.fr

LES SCHEMAS ET LES COTES
NE SONT PAS CONTRACTUELLES

CUVES A ENCASTRER

- Toutes les cuves sont en inox et possèdent des bords de 15 ou 20 mm

Options: - Une bonde 40/49
- Tube surverse
- Crépine autocentrée

G et **D** correspondent au coté de la vidange (gauche ou droit)

A ENCASTRER				
DIMENSIONS	**Réf: gauche**	**Réf: droite**		**Finitions**
340x290x200	**15160-G**	**15160-D**		Microbillée
330x330x200	**15162**			
400x340x160	**15164-G**	**15164-D**		
400x340x200	**15166-G**	**15166-D**		
400x400x200	**15168**			Satinée
400x400x250	**15170**			
400x400x300	**15172**			
450x450x200	**15174**			Microbillée
450x450x250	**15176**			
450x450x300	**15178**			
500x400x200	**15180-G**	**15180-D**		Satinée
500x400x250	**15182-G**	**15182-D**		
500x400x300	**15184-G**	**15184-D**		
500x500x300	**15186**			
500x500x350	**15188**			
510x310x215 GN1/1	**15190**			
600x500x350	**15196-G**	**15196-D**		
600x450x300	**15198-G**	**15198-D**		
630x510x230 GN 2/1	**15200**			
760x510x380	**15202-G**	**15202-D**		
960x510x230 GN 3/1	**15206**			
960x510x340 GN 3/1	**15208**			
1280x510x230 GN 4/1	**15210**			
1280x510x340 GN 4/1	**15212**			

BONDES ET TUBES SURVERSE	**REFERENCE**	**PROFONDEUR CUVE**	
	200129		
	200130	200	
	200132	250	
	200134	300	
	200136	350	
	200138	200	
	200140	250	
	200142	300	
	200143	350	

AUTRES DIMENSIONS NOUS CONTACTER
doc@bime.fr

LES SCHEMAS ET LES COTES
NE SONT PAS CONTRACTUELLES

TABLES DE TRAVAIL CENTRALES ET ADOSSEES

GAMME 600

Table centrale
Table adossée
- Construction en acier inoxydable 304 L
- Dessus doublé mélaminé CTBH
- Dosseret arrière de 100+20 mm
- Bords tombés de 40+20 mm
- Piètement inox 304 L de 40x40 mm
- Vérins de réglage PVC
- Profondeur 600 x 850 de hauteur (900 mm sur demande)
- Etagère basse

GAMME 600								
LONGUEUR	Centrale		Centrale + étagère		Adossée		Adossée + étagère	
	Référence		Référence		Référence		Référence	
700	**21102**		**21150**		**21198**		**21246**	
800	**21104**		**21152**		**21200**		**21248**	
900	**21106**		**21154**		**21202**		**21250**	
1000	**21108**		**21156**		**21204**		**21252**	
1100	**21110**		**21158**		**21206**		**21254**	
1200	**21112**		**21160**		**21208**		**21256**	
1300	**21114**		**21162**		**21210**		**21258**	
1400	**21116**		**21164**		**21212**		**21260**	
1500	**21118**		**21166**		**21214**		**21262**	
1600	**21120**		**21168**		**21216**		**21264**	
1700	**21122**		**21170**		**21218**		**21266**	
1800	**21124**		**21172**		**21220**		**21268**	
1900	**21126**		**21174**		**21222**		**21270**	
2000	**21128**		**21176**		**21224**		**21272**	
2100	**21130**		**21178**		**21226**		**21274**	
2200	**21132**		**21180**		**21228**		**21276**	

SUR DEMANDE:
- **Piètement rond**
- **Bord avant et arrière rayonné**

AUTRES DIMENSIONS NOUS CONTACTER
doc@bime.fr

LES SCHEMAS ET LES COTES
NE SONT PAS CONTRACTUELLES

TABLES DE TRAVAIL CENTRALES ET ADOSSEES

GAMME 700

- Construction en acier inoxydable 304 L
- Dessus doublé mélaminé CTBH
- Dosseret arrière de 100+20 mm
- Bords tombés de 40+20 mm
- Piètement inox 304 L de 40x40 mm
- Vérins de réglage PVC
- Profondeur 700 x 850 de hauteur, (900 mm sur demande)
- Etagère basse

GAMME 700								
LONGUEUR	Centrale		Centrale + étagère		Adossée		Adossée + étagère	
	Référence		Référence		Référence		Référence	
700	**21294**		**21342**		**21400**		**21448**	
800	**21296**		**21344**		**21402**		**21450**	
900	**21298**		**21346**		**21404**		**21452**	
1000	**21300**		**21348**		**21406**		**21454**	
1100	**21302**		**21350**		**21408**		**21456**	
1200	**21304**		**21352**		**21410**		**21458**	
1300	**21306**		**21354**		**21412**		**21460**	
1400	**21308**		**21356**		**21414**		**21462**	
1500	**21310**		**21358**		**21416**		**21464**	
1600	**21312**		**21360**		**21418**		**21466**	
1700	**21314**		**21362**		**21420**		**21468**	
1800	**21316**		**21364**		**21422**		**21470**	
1900	**21318**		**21366**		**21424**		**21472**	
2000	**21320**		**21368**		**21426**		**21474**	
2100	**21322**		**21370**		**21428**		**21476**	
2200	**21324**		**21372**		**21430**		**21478**	

SUR DEMANDE:

- **Piètement rond**
- **Bord avant et arrière rayonné**

AUTRES DIMENSIONS NOUS CONTACTER
doc@bime.fr

LES SCHEMAS ET LES COTES
NE SONT PAS CONTRACTUELLES

TABLES DU CHEF CENTRALES ET ADOSSEES

GAMME 600 et 700

- Construction en acier inoxydable 304 L
- Plan lisse doublée par mélaminé CTBH
- Dosseret arrière de 100+20 mm
- 1 Cuve 400x400x300 mm
- 3 Parements de 40+20 mm
- Bonde 40/49 avec tube surverse
- Piétement de 40x40 mm
- Hauteur:850 mm (900 mm sur demande)

Options:
- Robinetterie (page 58)
- Cache bac 3 faces
- 4 roulettes chape polyamide dont 2 freinées
- Tiroir (258 euros)

GAMME 600						
LONGUEUR	Centrale			Centrale + étagère ou claie		
	Référence			Référence		
1000	23108-G	23108-D		23156-G	23156-D	
1200	23112-G	23112-D		23160-G	23160-D	
1400	23116-G	23116-D		23164-G	23164-D	
1600	23120-G	23120-D		23168-G	23168-D	
1800	23124-G	23124-D		23172-G	23172-D	
2000	23128-G	23128-D		23176-G	23176-D	

GAMME 600						
LONGUEUR	Adossée			Adossée + étagère ou claie		
	Référence			Référence		
1000	23204-G	23204-D		23252-G	23252-D	
1200	23208-G	23208-D		23256-G	23256-D	
1400	23212-G	23212-D		23260-G	23260-D	
1600	23216-G	23216-D		23264-G	23264-D	
1800	23220-G	23220-D		23268-G	23268-D	
2000	23224-G	23224-D		23272-G	23272-D	

GAMME 700						
LONGUEUR	Centrale			Centrale + étagère ou claie		
	Référence			Référence		
1000	23300-G	23300-D		23348-G	23348-D	
1200	23304-G	23304-D		23352-G	23352-D	
1400	23308-G	23308-D		23356-G	23356-D	
1600	23312-G	23312-D		23360-G	23360-D	
1800	23316-G	23316-D		23364-G	23364-D	
2000	23320-G	23320-D		23368-G	23368-D	

GAMME 700						
LONGUEUR	Adossée			Adossée + étagère ou claie		
	Référence			Référence		
1000	23406-G	23406-D		23454-G	23454-D	
1200	23410-G	23410-D		23458-G	23458-D	
1400	23414-G	23414-D		23462-G	23462-D	
1600	23418-G	23418-D		23466-G	23466-D	
1800	23422-G	23422-D		23470-G	23470-D	
2000	23426-G	23426-D		23474-G	23474-D	

Options :

LONGUEUR	CACHE BAC réf : CAB	ROULETTES réf : ROU
1000 à 1400		
1600 à 2000		

G et **D** correspondent au coté du plan de travail (gauche ou droit)

AUTRES DIMENSIONS NOUS CONTACTER
doc@bime.fr

LES SCHEMAS ET LES COTES NE SONT PAS CONTRACTUELLES

TABLES DE TRAVAIL CENTRALES MOBILES

GAMME 600 et 700

Table centrale

- Construction en acier inoxydable 304 L
- Dessus doublé par mélaminé CTBH
- Bords tombés de 40+20 mm
- Piètement en acier inoxydable 18/10 de 40x40 mm
- 4 Roulettes chape polyamide dont 2 freinées de 125 mm
- Profondeur 600 ou 700 mm
- Hauteur de 850 mm (900 mm sur demande)

GAMME 600				
LONGUEUR	Centrale		Centrale + étagère	
	Référence		Référence	
1000	**22102**		**22120**	
1200	**22104**		**22122**	
1400	**22106**		**22124**	
1600	**22108**		**22126**	
1800	**22110**		**22128**	
1900	**22112**		**22130**	
2000	**22114**		**22132**	
2200	**22116**		**22134**	

GAMME 700				
LONGUEUR	Centrale		Centrale + étagère	
	Référence		Référence	
1000	**22140**		**22160**	
1200	**22142**		**22162**	
1400	**22144**		**22164**	
1600	**22146**		**22166**	
1800	**22148**		**22168**	
1900	**22150**		**22170**	
2000	**22152**		**22172**	
2200	**22154**		**22174**	

Table de laverie sur mesure en inox 304 L

Ceinture inox sous plateau hauteur 100 mm
Piètement inox de 40x40 mm sur vérins réglables
Chemin de glissement largeur 510 à 530 mm
Table d'entrée largeur 600 à 800 mm avec plage arrière
Table de sortie largeur 600 mm
Préciser le système d'accrochage sue lave vaisselle et la position du bac à la commande

LONGUEUR en mm	TABLE D'ENTREE avec plage 1 BAC 500x400x300		TABLE SORTIE largeur 600		OPTION ETAGERE PLEINE ou à CLAIE	
	REFERENCE		REFERENCE		REFERENCE	
500 à 800	**25201**		**25219**		**25237**	
801 à 1000	**25203**		**25221**		**25239**	
1001 à 1200	**25205**		**25223**		**25241**	
1201 à 1400	**25207**		**25225**		**25243**	
1401 à 1600	**25209**		**25227**		**25245**	
1601 à 1800	**25211**		**25229**		**25247**	
1801 à 2000	**25213**		**25231**		**25249**	

Options et accessoires

DESIGNATION	REFERENCE
Bac supplémentaire de 500x400x300	**25255**
Douchette sans col de cygne	**200112**
Douchette avec col de cygne	**200120**
Trou vide déchet avec collerette antichoc	**25257**
Panier perforé amovible	**25259**
Grille d'angle perforée	**25261**

Table de laverie sur mesure en inox 304 L

Ceinture inox sous plateau hauteur 100 mm
Piètement inox de 40x40 mm sur vérins réglables
Chemin de glissement largeur 510 à 530 mm
Table à rouleaux largeur 650 mm montage des rouleaux
diamètre 50 mm sur cadre amovible
Préciser le système d'accrochage sue lave vaisselle
et la position du bac à la commande

LONGUEUR en mm	TABLE à ROULEAUX Largeur 650 mm		OPTION ETAGERE PLEINE ou à CLAIE	
	REFERENCE		REFERENCE	
500 à 800	**25301**		**25237**	
801 à 1000	**25303**		**25239**	
1001 à 1200	**25305**		**25241**	
1201 à 1400	**25307**		**25243**	
1401 à 1600	**25309**		**25245**	
1601 à 1800	**25311**		**25247**	
1801 à 2000	**25313**		**25249**	

Options et accessoires

DESIGNATION	REFERENCE
Bac supplémentaire de 500x400x300	**25255**
Douchette sans col de cygne	**200112**
Douchette avec col de cygne	**200120**
Trou vide déchet avec collerette antichoc	**25257**
Panier perforé amovible	**25259**
Grille d'angle perforée	**25261**

TABLE DE TRI

- Plateau inox 304 L, épaisseur 15/10ième
- Bords anti-ruissellement
- Pointes de diamant avec vidange 40/49
- Parement de 40+20 mm
- Dosseret arrière de 100+20mm
- Piètement inox 18/10, tube de 40x40 mm sur vérins de réglage
- Largeur 500 à 700 mm
- Hauteur: 850 mm

Option: Trou vide déchet Réf: 25257

LONGUEUR en mm	TABLE CENTRALE		TABLE ADOSSEE		OPTION ETAGERE BASSE	
	REFERENCE		REFERENCE		REFERENCE	
500 à 800	**25402**		**25416**		**25426**	
801 à 1200	**25404**		**25418**		**25428**	
1201 à 1400	**25406**		**25420**		**25430**	
1401 à 1600	**25408**		**25421**		**25432**	
1601 à 2100	**25410**		**25422**		**25434**	

PUPITRES

DIMENSIONS	MURAL	
	Référence	
500x500x200	**26102**	

DIMENSIONS	SUR PIETEMENT	
	Référence	
500x500x1170	**26104**	

DIMENSIONS	MOBILE	
	Référence	
500x500x1170	**26106**	

4 Roulettes de 125 dont 2 freinées

DIMENSIONS	SUR MEUBLE	
	Référence	
500x500x1170	**26108**	

1 étagère, porte battante
Option sur roulettes

AUTRES DIMENSIONS NOUS CONTACTER
doc@bime.fr

LES SCHEMAS ET LES COTES
NE SONT PAS CONTRACTUELLES

TABLES DE DECOUPE

Fabrication en acier inoxydable AISI 304 L

Trou vide déchet de diamètre 100 mm avec bac de récupération inox

GAMME 600				
DIMENSIONS	CENTRALE		ADOSSEE	
	REFERENCE		REFERENCE	
1000	27000		27031	
1200	27001		27033	
1400	27003		27035	

Billot polyéthylène blanc épaisseur 100 mm réversible

GAMME 500				
DIMENSIONS	CENTRALE		ADOSSEE	
	REFERENCE		REFERENCE	
500	27204		27037	
700	27205		27039	

GAMME 600				
DIMENSIONS	CENTRALE		ADOSSEE	
	REFERENCE		REFERENCE	
600	27210		27041	
1200	27207		27043	

Billot polyéthylène blanc épaisseur 100 mm réversible
Plateau polyéthylène blanc épaisseur 25 mm

GAMME 500				
DIMENSIONS	CENTRALE		ADOSSEE	
	REFERENCE		REFERENCE	
1000	27009		27045	
1200	27011		27047	
1500	27013		27049	
GAMME 600				
DIMENSIONS	CENTRALE		ADOSSEE	
	REFERENCE		REFERENCE	
1200	27015		27051	
1500	27019		27053	
1800	27021		27055	

Plateau polyéthylène blanc épaisseur 25 mm

GAMME 700				
DIMENSIONS	CENTRALE		ADOSSEE	
	REFERENCE		REFERENCE	
1000	27023		27057	
1200	27025		27059	
1600	27027		27061	
1800	27029		27063	

AUTRES DIMENSIONS NOUS CONTACTER
doc@bime.fr

LES SCHEMAS ET LES COTES
NE SONT PAS CONTRACTUELLES

ARMOIRES DE RANGEMENT

- Construction tout inox 304 L,structure monobloc
- Portes **coulissantes suspendues doublées**
- 3 Etagères réglables
- Profondeur 60**0 x 1800** de hauteur
- Profondeur **700 x 1800** de hauteur

- Profondeur 60**0 x 2000** de hauteur
- Profondeur **700 x 2000** de hauteur

GAMME 600						
TOUT LINGE HAUTEUR 1800mm				TOUT LINGE HAUTEUR 2000mm		
Portes coulissantes				Portes coulissantes		
LONGUEUR	Référence			LONGUEUR	Référence	
1000	**31100**			1000	**31119**	
1100	**31101**			1100	**311191**	
1200	**31102**			1200	**31120**	
1300	**31104**			1300	**31122**	
1400	**31106**			1400	**31124**	
1500	**31108**			1500	**31126**	
1600	**31110**			1600	**31128**	
1700	**31112**			1700	**31130**	
1800	**31114**			1800	**31132**	
1900	**31116**			1900	**31134**	
2000	**31118**			2000	**31136**	

GAMME 700						
TOUT LINGE HAUTEUR 1800mm						
Portes coulissantes				Portes battantes		
LONGUEUR	Référence			LONGUEUR	Référence	
1000	**31138**			1000	**31157**	
1100	**31139**			1100	**311571**	
1200	**31140**			1200	**31158**	
1300	**31142**			1300	**31160**	
1400	**31144**			1400	**31162**	
1500	**31146**			1500	**31164**	
1600	**31148**			1600	**31166**	
1700	**31150**			1700	**31168**	
1800	**31152**			1800	**31170**	
1900	**31154**			1900	**31172**	
2000	**31156**			2000	**31180**	

Options: - Dessus penté à 15°
- Fermeture à clé

AUTRES DIMENSIONS NOUS CONTACTER
doc@bime.fr

LES SCHEMAS ET LES COTES
NE SONT PAS CONTRACTUELLES

ARMOIRES LINGE BALAI

- Construction tout inox 304 L,structure monobloc
- Portes battantes
- 3 demi Etagères dont 2 réglables
- Profondeur **480x1950** de hauteur

GAMME 480		
HAUTEUR 1950 mm		
Portes battantes		
LONGUEUR	**Référence**	
600	**31320**	
1000	**31322**	

* autres dimensions nous consulter

Options: - Dessus penté à 15°

- Fermeture à clé

MEUBLES DE RANGEMENT BAS

PORTES COULISSANTES

- Construction tout inox 304 L de 10/10ième, structure monobloc
- Portes **coulissantes suspendues**
- 1 Etagère réglable
- Profondeur **600** ou **700** x **850 de hauteur**
- Décalage à l'arrière de 70 mm

LONGUEUR	MEUBLE CENTRAL				MEUBLE ADOSSE de 100+20 mm			
	600		700		600		700	
	Référence		Référence		Référence		Référence	
1000	**34102**		**34144**		**34186**		**34228**	
1100	**34104**		**34146**		**34188**		**34230**	
1200	**34106**		**34148**		**34190**		**34232**	
1300	**34108**		**34150**		**34192**		**34234**	
1400	**34110**		**34152**		**34194**		**34236**	
1500	**34112**		**34154**		**34196**		**34238**	
1600	**34114**		**34156**		**34198**		**34240**	
1700	**34116**		**34158**		**34200**		**34242**	
1800	**34118**		**34160**		**34202**		**34244**	
1900	**34120**		**34162**		**34204**		**34246**	
2000	**34122**		**34164**		**34206**		**34248**	

Options:
- Fermeture à clé
- 4 Roulettes chape polyamide freinées de 125 mm
- 4 Roulettes inox freinées de 125 mm

AUTRES DIMENSIONS NOUS CONTACTER
doc@bime.fr

LES SCHEMAS ET LES COTES
NE SONT PAS CONTRACTUELLES

MEUBLES DE RANGEMENT BAS

TRAVERSANTS

- Construction tout inox 304L structure monobloc
- Portes **coulissantes doublées**
- Etagère réglable
- Profondeur **600** ou **700** x **850 de hauteur**

LONGUEUR	MEUBLE CENTRAL			
	600		700	
	Référence		Référence	
1000	**37102**		**37124**	
1100	**37104**		**37126**	
1200	**37106**		**37128**	
1300	**37108**		**37130**	
1400	**37110**		**37132**	
1500	**37112**		**37134**	
1600	**37114**		**37136**	
1700	**37116**		**37138**	
1800	**37118**		**37140**	
1900	**37120**		**37142**	
2000	**37122**		**37144**	

Options:
- Fermeture à clé
- 4 Roulettes chape polyamide freinées de 125mm
- 4 Roulettes inox freinées de 125mm

AUTRES DIMENSIONS NOUS CONTACTER
doc@bime.fr

LES SCHEMAS ET LES COTES
NE SONT PAS CONTRACTUELLES

MEUBLES DE RANGEMENT OUVERT

- Construction tout inox 304 L,structure monobloc

MEUBLE BAS CENTRAL OUVERT		
GAMME 600		
DIMENSIONS	REFERENCE	
1000x600x850	**31402**	
1100x600x850	**31404**	
1200x600x850	**31406**	
1300x600x850	**31408**	
1400x600x850	**31410**	
1500x600x850	**31412**	
1600x600x850	**31414**	
1700x600x850	**31416**	
1800x600x850	**31418**	
1900x600x850	**31420**	
2000x600x850	**31422**	
GAMME 700		
DIMENSIONS	REFERENCE	
1000x700x850	**31424**	
1100x700x850	**31426**	
1200x700x850	**31428**	
1300x700x850	**31430**	
1400x700x850	**31432**	
1500x700x850	**31434**	
1600x700x850	**31436**	
1700x700x850	**31438**	
1800x700x850	**31440**	
1900x700x850	**31442**	
2000x700x850	**31444**	

MEUBLE BAS ADOSSE de 100+20 mm OUVERT		
GAMME 600		
DIMENSIONS	REFERENCE	
1000x600x850	**31446**	
1100x600x850	**31448**	
1200x600x850	**31450**	
1300x600x850	**31452**	
1400x600x850	**31454**	
1500x600x850	**31456**	
1600x600x850	**31458**	
1700x600x850	**31460**	
1800x600x850	**31462**	
1900x600x850	**31464**	
2000x600x850	**31466**	
GAMME 700		
DIMENSIONS	REFERENCE	
1000x700x850	**31468**	
1100x700x850	**31470**	
1200x700x850	**31472**	
1300x700x850	**31474**	
1400x700x850	**31476**	
1500x700x850	**31478**	
1600x700x850	**31480**	
1700x700x850	**31482**	
1800x700x850	**31484**	
1900x700x850	**31486**	
2000x700x850	**31488**	

AUTRES DIMENSIONS NOUS CONTACTER
doc@bime.fr

LES SCHEMAS ET LES COTES
NE SONT PAS CONTRACTUELLES

ARMOIRES MURALES SUSPENDUES

- Construction tout inox 304 L, structure monobloc
- Portes **coulissantes suspendues doublées**
- **Etagère réglable**
- Profondeur **400** x **600 ou 900 mm** de hauteur

HAUTEUR 600 mm		
LONGUEUR	Portes coulissantes	
	Référence	
1000	**32102**	
1100	**32104**	
1200	**32106**	
1300	**32108**	
1400	**32110**	
1500	**32112**	
1600	**32114**	
1700	**32116**	
1800	**32118**	
1900	**32120**	
2000	**32122**	

OPTIONS:
- Fermeture à clé
- Bacs GN 1/3 unitaire avec support
- Dessus penté à 15°

AUTRES DIMENSIONS NOUS CONTACTER
doc@bime.fr

LES SCHEMAS ET LES COTES
NE SONT PAS CONTRACTUELLES

MEUBLES A MODULES

GAMME 600

Dimensions	Nombre de tiroir	REFERENCE	
400x600x850	2	38102	
600x600x850	2	38106	
400x600x850	3	38110	
600x600x850	3	38114	
400x600x850	4	38118	
600x600x850	4	38122	
400x600x850	1 + 1 NICHE	38126	
600x600x850	1 + 1 NICHE	38130	

- Plus value pour dessus 15 %
- Plus value pour dessus adossée de 100+20 mm 20 %

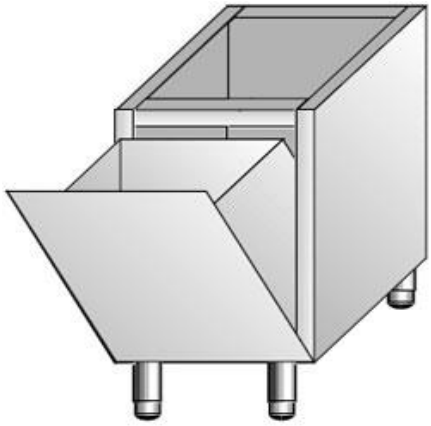

Dimensions	Nombre	REFERENCE	
400x600x850	1	38134	
600x600x850	1	38140	

AUTRES DIMENSIONS NOUS CONTACTER
doc@bime.fr

LES SCHEMAS ET LES COTES
NE SONT PAS CONTRACTUELLES

MEUBLES A MODULES

GAMME 700

Dimensions	Nombre de tiroir	REFERENCE	
400x700x860	2	38202	
600x700x860	2	38206	
400x700x860	3	38210	
600x700x860	3	38214	
400x700x860	4	38218	
600x700x860	4	38222	
400x700x860	1 + 1 NICHE	38226	
600x700x860	1 + 1 NICHE	38230	

- Plus value pour dessus 15 %
- Plus value pour dessus adossée de 100+20 mm 20 %

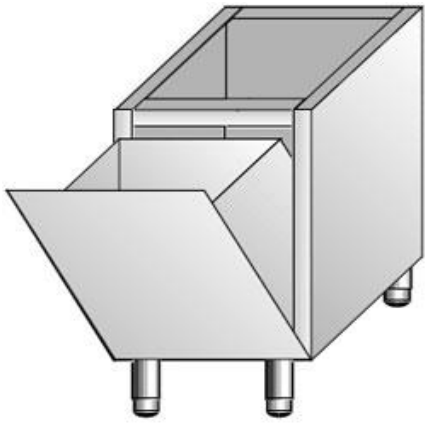

Dimensions	Nombre	REFERENCE	
400x700x860	1	38234	
600x700x860	1	38240	

AUTRES DIMENSIONS NOUS CONTACTER
doc@bime.fr

LES SCHEMAS ET LES COTES
NE SONT PAS CONTRACTUELLES

ETAGERES SUR COLONNETTES

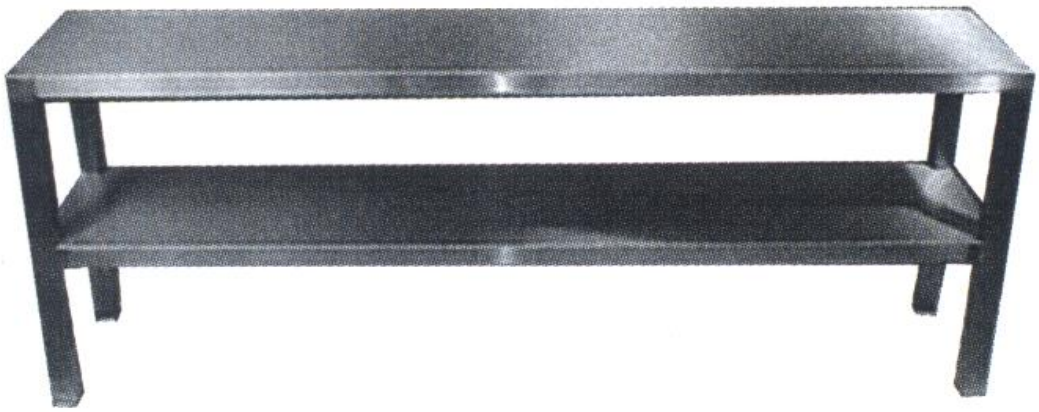

- Dessus inox, 4 Bords tombés
- 4 colonnettes en tube inox
- Largeur: 350 mm
- Hauteur: 300 mm 1 niveau
- Hauteur: 600 mm 2 niveaux

LONGUEUR	1 NIVEAU NEUTRE		2 NIVEAUX NEUTRES	
	NEUTRE		NEUTRE	
	Référence		Référence	
1000	**35101**		**35102**	
1200	**35103**		**35104**	
1400	**35105**		**35106**	
1600	**35107**		**35108**	
1800	**35109**		**35110**	
1900	**35111**		**35114**	
2000	**35113**		**35112**	

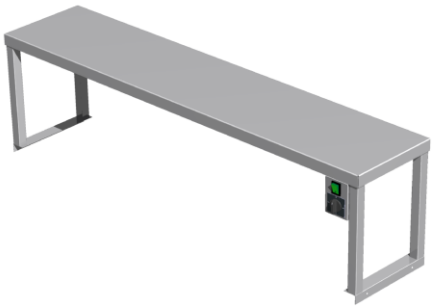

- Largeur: 350 mm
- Hauteur: 350 mm 1 niveau
- Hauteur: 700 mm 2 niveaux

LONGUEUR / PUISSANCE	CHAUFFAGE PAR RESISTANCE			
	1 NIVEAU CHAUD		1 NEUTRE + 1 NIVEAU CHAUD	
	Référence		Référence	
1000 / 1 de 450W	**35124**		**35134**	
1200 / 2 de 450W	**35126**		**35136**	
1800 / 3 de 450W	**35128**		**35138**	

CASIERS A BATTERIE

- Construction tout inox,structure monobloc
- Profondeur **500** x **1600** ou **1800** de hauteur
- 3 ou 4 niveaux, pleins à claies

GAMME 500			
DIMENSIONS	**Nombre d'étagères**	**PLEINE**	
		Référence	
1000 x 1600	3	**41102**	
1200 x 1600	3	**41104**	
1400 x 1600	3	**41106**	
1800 x 1600	3	**41108**	
1000 x 1800	4	**41112**	
1200 x 1800	4	**41114**	
1400 x 1800	4	**41116**	
1800 x 1800	4	**41118**	

GAMME 500			
DIMENSIONS	**Nombre d'étagères**	**A CLAIES**	
		Référence	
1000 x 1600	3	**41156**	
1200 x 1600	3	**41158**	
1400 x 1600	3	**41160**	
1800 x 1600	3	**41162**	
1000 x 1800	4	**41166**	
1200 x 1800	4	**41168**	
1400 x 1800	4	**41170**	
1800 x 1800	4	**41172**	

Options: - 4 Roulettes chape polyamide de 125mm dont 2 freinées

AUTRES DIMENSIONS NOUS CONTACTER
doc@bime.fr

LES SCHEMAS ET LES COTES
NE SONT PAS CONTRACTUELLES

CHARIOTS A ASSIETTES - DESSERTES

- Structure en tube inoxydable carré de 25
- 4 Roulettes de 125mm avec butées
- Acier inox 202 de 10/10 ième

CHARIOTS A ASSIETTES			
Dimensions	**Capacité**	**Référence**	
930x560x880	200	**72102**	
930x1030x880	400	**72104**	

DESSERTES ROULANTES DEMONTABLES			
Nombre de niveaux	**Charge 120 kg**		
	Dimensions	**Référence**	
2	1000x600	**75104**	
3	1000x600	**75106**	

DESSERTES ROULANTES DEMONTABLES			
Nombre de niveaux	**Charge 120 kg**		
	Dimensions	**Référence**	
2	800x500	**75110**	
3	800x500	**75112**	

Option: 2 Roulettes freinées : **24 €uros**

CHARIOTS DE MANUTENTION

- Construction en acier inoxydable 304 L
- Avec ou sans barre de poussée
- 4 Roulettes dont 2 pivotantes

	Dimensions	**Référence**	
AVEC BARRE	505x505x200	**72202**	
SANS BARRE	510x510x900	**72204**	

AUTRES DIMENSIONS NOUS CONTACTER
doc@bime.fr

LES SCHEMAS ET LES COTES
NE SONT PAS CONTRACTUELLES

CHARIOTS DE SERVICE A GLISSIERES

- Construction tout inox AISI 202
- 4 Roulettes chape inox, bandage non marquant
- Structure en tube carré de 20x20mm

ECHELLE GASTRONOME GN 1/1				
Niveaux	Dimensions	Espace	**Référence**	
15	382x555x1463	75	**71102**	
20	382x555x1838	75	**71106**	
ECHELLE GASTRONOME GN 2/1				
Niveaux	Dimensions		**Référence**	
15	587x675x1463	75	**71108**	
20	587x675x1838	75	**71110**	
ECHELLE GASTRONOME 600x400				
Niveaux	Dimensions		**Référence**	
15	457x625x1463	105	**71103**	
20	457x625x1838	75	**71104**	

GRILLE INOX

- Grille inox AISI 200
- Polissage électrolytique
- **Emballage par paquet de 10 unités**

	Référence	
GN 1/1	**2D5 20D2**	
GN 2/1	**3D7 20D3**	
600x400	**2D5 29D2**	

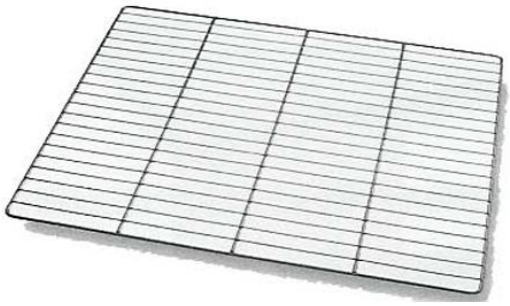

AUTRES DIMENSIONS NOUS CONTACTER
doc@bime.fr

LES SCHEMAS ET LES COTES
NE SONT PAS CONTRACTUELLES

ETAGERES MURALES

- Produits en acier inox AISI 304 L
- Bord péri métrique à angle replié
- Renfort inférieur dans le prolongement du dosseret H. 20 mm

Les plus: Robuste
Facilité de montage, démontage
Hygiène, nettoyabilité

LONGUEUR en mm	GAMME 300		GAMME 400	
	PLEINE		PLEINE	
	Référence	PRIX HT	Référence	PRIX HT
1000	43110	156 €	43230	191 €
1200	43114	176 €	43234	212 €
1400	43118	196 €	43238	233 €
1600	43122	216 €	43242	257 €
1800*	43126	249 €	43246	295 €
2000*	43130	265 €	43250	316 €

*** 1 Console supplémentaire**

ETAGERES MURALES REGLABLES

Etagère adossée réglables sur crémaillères
Tout inox 304 L épaisseur 10/10ième
2 Consoles épaisseur 20/10ième

1 NIVEAU				
LONGUEUR en mm	GAMME 300			
	PLEINE			
	Référence	PRIX HT		
1000	43501	156 €		
1200	43503	176 €		
1400	43505	196 €		
1600	43507	216 €		
1800*	43509	249 €		
2000*	43511	265 €		

*** 1 Console supplémentaire**

1 NIVEAU				
LONGUEUR en mm	GAMME 400			
	PLEINE			
	Référence			
1000	43525			
1200	43527			
1400	43529			
1600	43531			
1800*	43533			
2000*	43535			

AUTRES DIMENSIONS NOUS CONTACTER
doc@bime.fr

LES SCHEMAS ET LES COTES
NE SONT PAS CONTRACTUELLES

ETAGERE MURALE A PANIERS

Tout inox 304 L tube de diamètre 25 mm
Joue de coté épaisseur 20/10ième
Profondeur: 500 mm

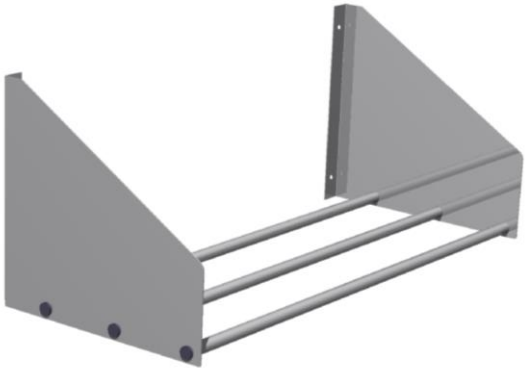

LONGUEUR EN mm	SIMPLE BARREAUDEE		AVEC BAC RECUPERATEUR	
	REFERENCE		REFERENCE	
1100	**43549**		**43555**	
1600	**43551**		**43557**	
2100	**43553**		**43559**	

ETAGERE MURALE BARREAUDEE FIXE

Construction en inox 304 L en tube 20x20 mm
Support inox 18/10 gousset épaisseur 20/10ième
Largeur 300, ou 400 mm

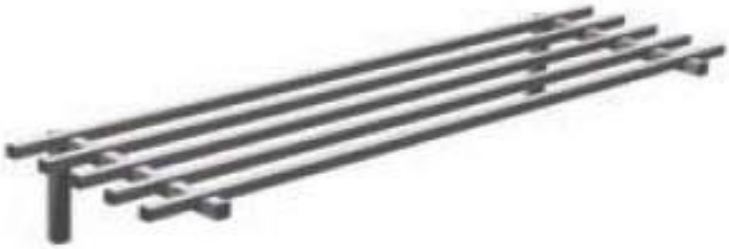

LONGUEUR EN mm	300		400	
	REFERENCE		REFERENCE	
1000	**43561**		**43858**	
1200	**43563**		**43587**	
1400	**43565**		**43589**	
1600	**43567**		**43591**	
1800	**43569**		**43593**	
2000	**43571**		**43595**	

ETAGERE MURALE INCLINEE POUR BACS GN

Structure en tube 25x25 mm équipée de 3 potences
à partir de 2000 mm

REFERENCE	PRIX HT au mètre linéaire
43597	

AUTRES DIMENSIONS NOUS CONTACTER
doc@bime.fr

LES SCHEMAS ET LES COTES
NE SONT PAS CONTRACTUELLES

BACS ROULANTS A FARINE

- Construction en acier inoxydable AISI 304
- Angles rayonnés
- Capacité: 120 litres et 140 litres

BACS ROULANTS			
Hauteur	**Dimensions**	**Référence**	
710	550x380	**52102**	
710	650x450	**52104**	

CHARIOT A GLISSIERES

· Caractéristiques techniques

Produit en acier inox Aisi 202
7 glissières GN 1/1 ou 2/1 et table supérieure
Finition : polissage grain 240
4 roulettes en polypropylène chargé fibre de verre dont deux freins et deux libres

BACS ROULANTS		
Dimensions	**Référence**	
GN 1/1	**52106**	
GN 2/1	52108	
600x400	52110	

AUTRES DIMENSIONS NOUS CONTACTER
doc@bime.fr

LES SCHEMAS ET LES COTES
NE SONT PAS CONTRACTUELLES

BACS A DECHETS

- Poubelle sur roue avec structure de forme cylindrique, en acier inox 304 L,
- complété de couvercle moulé, roues pivotantes. Avec commande à pédale

BACS A DECHETS COMMANDE A PEDALE				
Diamètre	**Hauteur**	**Capacité**	**Référence**	
395	620	50 litres	**55106**	
475	720	100 litres	**55108**	

SUPPORT SAC POUBELLE

SUPPORT POUBELLE COMMANDE A PEDALE			
Dimensions	**Capacité**	**Référence**	
Diam.:410x860	110 litres	**55110**	

PINCE SACS 110

PINCE SACS			
Dimensions	**Capacité**	**Référence**	
Diam.:410x860	110 litres	**55111**	
Diam.:410x860	50 litres	**55112**	

AUTRES DIMENSIONS NOUS CONTACTER
doc@bime.fr

LES SCHEMAS ET LES COTES
NE SONT PAS CONTRACTUELLES

LAVE MAINS

LAVE MAINS A COMMANDE PAR FACADE BASCULANTE

Référence: 61122
- Dosseret monobloc embouti.
- Distributeur de savon 450ml avec fermeture à clé
- Mitigeur en croix réglage manuel en façade avec clapet anti-retour
- Bouton poussoir temporisé 15''

Option: - Distributeur papier

dimensions L x l x h	Mode de distribution de l'eau	Dosseret	Distributeur de savon	Distributeur de papier	Référence	
400x335x595	contact sur façade	oui	oui	non	**61122**	

LAVE MAINS A COMMANDE PAR TIGE

Référence: 61124
- Bord péri métrique
- Dosseret et lave mains avec méplat supplémentaire
- Bec verseur (col de cygne)
- Flexible longueur 400mm
- Commande fémorale
- Mitigeur en croix réglage manuel en façade avec clapet anti-retour
- Bonde et siphon

Options: - Distributeur savon liquide
- Distributeur papier

dimensions L x l x h	Mode de distribution de l'eau	Dosseret	Distributeur de savon	Distributeur de papier	Référence	
380x330x200	commande fémorale	oui	non	non	**61124**	

LAVE MAINS ELECTRONIQUE

Référence: 61123
- Dosseret monobloc embouti, bord supérieur incliné
- Robinet électronique AC/DC
- Mitigeur EC/EF
- Distributeur de savon 450ml avec fermeture à clé
- Bonde + siphon

Option: - Distributeur papier

dimensions L x l x h	e de distribution de l'eau	Dosseret	Distributeur de savon	Distributeur de papier	Référence	
400x335x595	électronique	oui	oui	non	**61123**	

AUTRES DIMENSIONS NOUS CONTACTER
doc@bime.fr

LES SCHEMAS ET LES COTES
NE SONT PAS CONTRACTUELLES

LAVE MAINS

Produit en acier inox AISI 304 L finition Scotch Brite
Commande par volet basculant
Complet avec mitigeur, flexible, col de cygne, distributeur de savon.
Pré mélangeur EC/EF avec clapet anti retour
Dosseret séparé, adaptation instannée sur plaque de fixation murale et dosseret inférieur, aucune vis apparente
Bouton poussoir temporisé 15"
Bonde et vidage de Ø 32 mm polypropylène
Dimensions: 330x330x500 mm
Référence: 61304

Commande par volet basculant
Complet avec mitigeur, flexible, col de cygne
Bouton poussoir temporisé 15"
Pré mélangeur EC/EF avec clapet anti retour
de ø
Dimensions: 330x330x190 mm
Référence: 61306

Lave-mains suspendu, actionné par genou.
Fabriqué complètement en acier inoxydable AISI-304 18/10
Vasque emboutie d'une pièce et avec trop plein.
Cuve de 400x330x140 mm
Dimensions: 500x500x250 mm

Pour régulation d'eau chaude et froide.
Référence: 61112

LAVE MAINS

Lave-mains avec piédestal

Acier inoxydable AISI-304
Dimensions: 500x500x850 mm
- Porte battante
- Vérins de réglage
- Valve thermostatique pour mixage eau chaude / eau froide.

Référence: 61109

Lave-mains 316L

Lave-mains suspendu, actionné par genou.
Fabriqué complètement en acier inoxydable AISI-316 L
Vasque emboutie d'une pièce et avec trop plein.
Cuve ovale de 340x160x120 mm
Dimensions: 400x350x260 mm

Pour régulation d'eau chaude et froide.

Référence: 61316

ACCESSOIRES LAVE MAINS

	Commande fémorale	**200126**	
	Col de cygne mobile Rejet 150 mm	**200176 M**	
	Robinet poussoir Temporisation 6/8"	**200178 M**	
	Mitigeur de température Avec clapet anti-retour M15/21	**200180 M**	

AUTRES DIMENSIONS NOUS CONTACTER
doc@bime.fr

www.bime.fr

LES SCHEMAS ET LES COTES
NE SONT PAS CONTRACTUELLES

NOTES PERSONNELLES

LAVABOS CENTRALES

- Construction en acier inoxydable 304 L épaisseur 15/10 ième
- Double cuve
- Plage de 50 mm
- Dosseret arrière de 300 mm
- Porte savon
- Perçage robinetterie
- Profondeur de cuve 200 mm
- Hauteur 670 pour enfant

Option: commande par volet basculant individuelle
(col de cygne + temporisateur + prémelangeur)

Référence: volet basculant

LAVABO DOUBLE CUVE			
Dimensions	**Nombre de perçage robinet**	**Référence sur piétement**	
1000x1080x500x850	2x2 soit 4	**65102**	
1500x1080x500x850	2x3 soit 6	**65104**	
2000x1080x500x850	2x4 soit 8	**65106**	
2400x1080x500x850	2x5 soit 10	**65108**	

Lavabo mural avec multiples vasques de ∅ 320mm,
Fabriqué en acier inoxydable AISI-304 L , épaisseur du matériau 1,2mm.
Fixation latérale et console entre les lavabos. Finition brossée.

Dimensions

- 1200x500x290 mm	Avec 2 vasques.	**Référence:**	**61132**
- 1800x500x290 mm	Avec 3 vasques.	**Référence:**	**61133**
- 2000x500x290 mm	Avec 4 vasques.	**Référence:**	**61134**

Sur commande: Trou pour robinetterie / Trop plein / Robinet temporisé / Distributeur de savon

LAVABOS COLLECTIFS

- Construction en acier inoxydable 304 L épaisseur 15/10 ième
- Simple cuve
  - Plage de 50 mm
- Dosseret arrière de 300 mm
- Perçage robinetterie (mural ou sur plage)
- Profondeur de cuve 200 mm

Option: commande par volet basculant
(col de cygne + temporisateur + prémelangeur)

Référence: volet basculant

SIMPLE CUVE

Dimensions	Nombre de perçage robinet	Référence sur piétement	Prix HT	Référence sur consoles	
1000 x 510 x 500	2	**65110**	**1 897 €**	**65118**	
1500 x 510 x 500	3	**65112**	**2 070 €**	**65120**	
2000 x 510 x 500	4	**65114**	**2 250 €**	**65122**	
2400 x 510 x 500	5	**65116**	**2 430 €**	**65124**	

- Construction en acier inoxydable 304 L épaisseur 10/10 ième
- Plage arrière pour robinetterie de 70 mm
- Dosseret arrière de 30 mm
- Sur consoles
- Profondeur de cuve 170 mm

Dimensions	Référence	
1200x430x200	**65142**	
2000x430x200	**65144**	

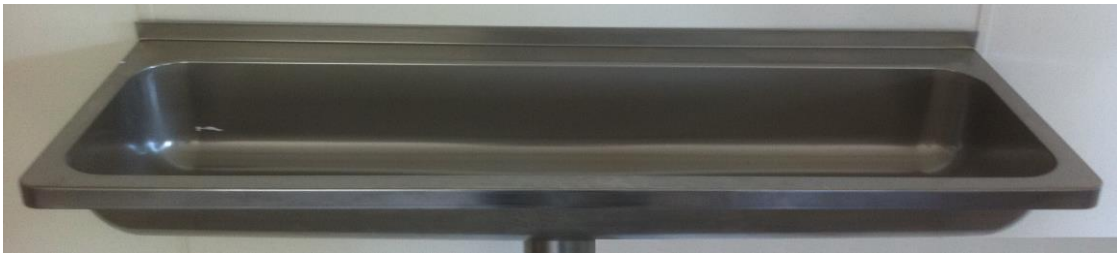

Dimensions	Référence sur consoles	
1000x400x200	**65134**	
1500x400x200	**65136**	
2000x400x200	**65138**	
2400x400x200	**65140**	

ENROULEUR AUTOMATIQUE ORIENTABLE

Référence: 111306

L'enrouleur automatique polypropylène est principalement utilisé pour les actions de Désinfection et de Nettoyage dans les Grandes Cuisines, Hypermarchés, Zone Agro Alimentaire…
L'enrouleur automatique s'adapte sur les Centrale de désinfection
L'enrouleur automatique est équipé d'un tuyau alimentaire Ø12x20 tenue 6 bars à 55°C d'une longueur de 13m en sortie et 2m de tuyau en alimentation.
Avec pistolet anti choc équipé d'un raccord rapide du tuyau
Equipé d'un système de blocage toutes positions qui permet à l'enrouleur de fonctionner sur un angle de 180° grâ ce à son support mural orientable

CENTRALE DE NETTOYAGE ET DE DESINFECTION

1 PRODUIT

Caractéristique:

- Dimensions: 320x480x100
- Coffret avec enrouleur de tuyau incorporé.
- Antipollution NF double clapet empêchant tout risque de pollution du réseau potable.
- Système VENTURI lavage rinçage avec réglage de 0,3 à 16 %
- Tuyau de qualité alimentaire: raccords sertis, tenue mécanique de 20 bars à 70° C, résistance au graisses animales et végétales.
- Pistolet antichoc équipé d'un raccord rapide.
- Raccordement sur eau froide ou chaude (55°maximum).
- Support en acier inox pour bidon rectangulaire de 5 litres
- Accepte tous les produits de nettoyage et de désinfection non toxiques applicables dans les gammes alimentaires.

	REFERENCE	
1 CENTRALE TUYAU DE 10m	**111313**	
1 CENTRALE TUYAU DE 15m	**111314**	
1 CENTRALE TUYAU DE 20m	**111315**	
MITIGEUR THERMOSTATIQUE	**111123**	

CENTRALE DE NETTOYAGE + ENROULEUR AUTOMATIQUE

1 ET 2 PRODUITS

Centrale de nettoyage et de desinfection
avec enrouleur automatique coque polypropylène
Caractéristique idem ci-dessus

		REFERENCE	
1 PRODUIT	TUYAU DE 13 mètres	**111305**	
2 PRODUITS	TUYAU DE 13 mètres	**211305**	
	MITIGEUR THERMOSTATIQUE	**111123**	

ENROULEUR AUTOMATIQUE INOX

Référence: 111307

L'enrouleur automatique inox est principalement utilisé pour les actions de Désinfection et de Nettoyage dans les Grandes Cuisines, Hypermarchés, Zone Agro Alimentaire…
L'enrouleur automatique s'adapte sur les centrales de désinfections (polypro, inox)
L'enrouleur automatique est équipé d'un tuyau alimentaire Ø12x20 tenue 6 bars à 55°C d'une longueur de 20m en sortie et une tresse inox DN13 FF1/2 d'une longueur de 2m en alimentation
Un pistolet anti choc
Structure robuste en acier inoxydable privilégiant sur tout le circuit hydraulique une importante section de passage, c'est-à-dire de faibles pertes de charge pour assurer un débit élevé.
OPTION:Support orientable Référence SO 111307

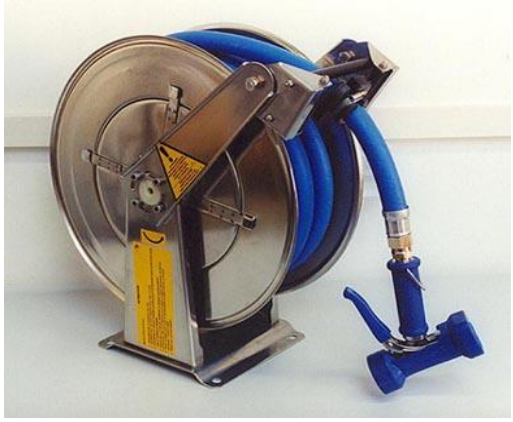

CENTRALE DE NETTOYAGE ET DE DESINFECTION

2 PRODUITS

Caractéristique:

- Dimensions: 320x480x100
- Coffret avec enrouleur de tuyau incorporé.
- Antipollution NF double clapet empêchant tout risque de pollution du réseau potable.
- Système VENTURI lavage rinçage avec réglage de 0,3 à 16 %
- Tuyau de qualité alimentaire: raccords sertis, tenue mécanique de 20 bars à 70° C, résistance au graisses animales et végétales.
- Pistolet antichoc équipé d'un raccord rapide.
- Raccordement sur eau froide ou chaude (55°maximum).
- Support en acier inox pour bidons rectangulaire de 2x5 litres
- Accepte tous les produits de nettoyage et de désinfection non toxiques applicables dans les gammes alimentaires.

	REFERENCE	
1 CENTRALE TUYAU DE 10m	**211313**	
1 CENTRALE TUYAU DE 15m	**211314**	
1 CENTRALE TUYAU DE 20m	**211315**	
MITIGEUR THERMOSTATIQUE	**111123**	

CENTRALE DE NETTOYAGE ET DE DESINFECTION INOX

1 ET 2 PRODUITS

- Coffret avec enrouleur de tuyau incorporé INOX.
Caractéristique idem ci-dessus

		REFERENCE	
1 PRODUIT	1 CENTRALE TUYAU DE 10m	**311313**	
	1 CENTRALE TUYAU DE 15m	**311314**	
	1 CENTRALE TUYAU DE 20m	**311315**	
2 PRODUITS	1 CENTRALE TUYAU DE 10m	**311316**	
	1 CENTRALE TUYAU DE 15m	**311317**	
	1 CENTRALE TUYAU DE 20m	**311318**	
	MITIGEUR THERMOSTATIQUE	**111123**	

AUTRES DIMENSIONS NOUS CONTACTER
doc@bime.fr

LES SCHEMAS ET LES COTES
NE SONT PAS CONTRACTUELLES

FONTAINES REFRIGEREES

	DESCRIPTION	REFERENCE	
	Dimensions: 380x330x1020mm Fontaine d'eau froide avec jet manuel et col de cygne. Matériau: Acier inoxydable AISI 304. Finition: satiné brillant Avec thermostat régulateur de température	**42002** **30 L/H** **42004** **55 L/H**	
	Dimensions: 380x330x600 Fontaine d'eau froide **murale** avec jet manuel Matériau: Acier inoxydable AISI 304. Finition: satiné brillant Avec thermostat régulateur de température	**42006** **30 L/H**	

Caractéristiques techniques	42002	42004	42006
Production d'eau froide à 10° To entrée 20°C / To ambiante 30°C	30 l/h	55 l/h	30 l/h
Voltage / fréquence	220-230 V 50Hz	220-230 V 50Hz	220-230 V 50Hz
Puissance totale	190 W	260 W	190 W
Puissance compresseur	130 W	200 W	98 W
Type de réfrigérant	R134A	R134A	R134A
Type de condensateur	Avec ventilation forcée	Avec ventilation forcée	Avec ventilation forcée
Réservoir / capacité	Oui - 3,5 l	Oui - 3,5 l	Oui - 3,5 l
Col de cygne	Oui	Oui	Non
Robinets	Bouton et cygne	Bouton et cygne	Bouton
Diamètre arrivée d'eau	1/2"	1/2"	1/2"
Evacuation	1"	1"	1"
Réglage de la température de sortie	Oui	Oui	Oui
Réglage hauteur du jet	Oui	Oui	Oui
Normes	CE	CE	CE

AUTRES DIMENSIONS NOUS CONTACTER
doc@bime.fr

LES SCHEMAS ET LES COTES
NE SONT PAS CONTRACTUELLES

FONTAINE NON REFRIGEREE

	DESCRIPTION	REFERENCE	
	Fontaine d'eau réseau avec jet manuel et col de cygne. Dimensions: 380x330x1020mm	**42005** **NON réfrigérée**	

AUTRES DIMENSIONS NOUS CONTACTER
doc@bime.fr

LES SCHEMAS ET LES COTES
NE SONT PAS CONTRACTUELLES

HOTTES COMPACT

Façade filtre en acier inoxydable brossé.
Filtre cadre inox, tricot galva en version standard- Filtre tricot inox et filtres chocs en options (400x500x25).
Plaque d'obturation en acier inoxydable poli mat.
Purge bouchonnée inox (diamètre 3/4")
Tôles arrière et supérieur du capteur monobloc, en acier galvanisé. Finition inox en option.
Façade en acier inoxydable brossé une face.
Joues latérales en acier inoxydable brossé une face, à chaque extrémité
Plafond du volume de cantonnement en acier inoxydable poli mat
Ossature tubulaire en acier galvanisé, munie d'écrous sertis M8, permettant de recevoir directement les tiges filetées aux emplacements nécessaires à la répartition optimale des masses

Versions statiques

Utilisation pour cuisine de faible hauteur de plafond,
Ventilateur d'extraction indépendant.(à prévoir)

Dimensions: **Hauteur: 390/220 mm,**
Largeur: 940 mm
*autre largeur sur consultation

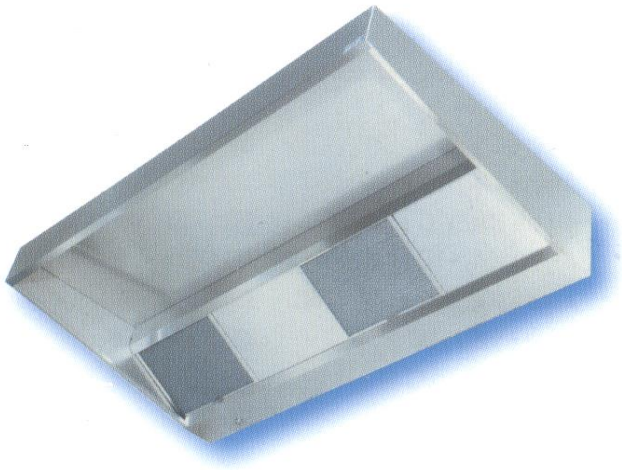

LONGUEUR	PIQUAGE	REFERENCE	
1500	315	**S-1500**	
2000	315	**S-2000**	
2500	355	**S-2500**	

*autre longueur sur consultation

Versions dynamiques

Utilisation pour cuisine de faible hauteur de plafond, avec ventilateur incorporé, variateur de vitesse inclus

Dimensions: **Hauteur: 390/220 mm,**
Largeur: 940 mm
*autre largeur sur consultation

Moto-ventilateur en acier galvanisé, mono 230V,50Hz,
Vitesse variable par variation de tension.
Autoprotection par thermique intégré au bobinage du moteur
Raccordement sur boite à borne étanche
Refoulement vertical centré en standard
Refoulement arrière centré sur demande
Refoulement décentré possible sur demande

LONGUEUR	PIQUAGE	REFERENCE	
1500	315	**D-1500**	
2000	315	**D-2000**	
2500	355	**D-2500**	

*autre longueur sur consultation

HOTTES COMPACT

Versions statiques

Utilisation pour cuisine de faible hauteur de plafond,
Ventilateur d'extraction indépendant.(à prévoir)

Dimensions: **Hauteur: 550/390 mm,**
Largeur: 940 mm
*autre largeur sur consultation

LONGUEUR	PIQUAGE	REFERENCE	
1500	315	**S-15005**	
2000	315	**S-20005**	
2500	355	**S-25005**	

*autre longueur sur consultation

Versions dynamiques

Utilisation pour cuisine de faible hauteur de plafond,
avec ventilateur incorporé, variateur de vitesse inclus

Dimensions: **Hauteur: 550/390 mm,**
Largeur: 940 mm
*autre largeur sur consultation

Moto-ventilateur en acier galvanisé, mono 230V,50Hz,
Vitesse variable par variation de tension.
Autoprotection par thermique intégré au bobinage du moteur
Raccordement sur boite à borne étanche
Refoulement vertical centré en standard
Refoulement arrière centré sur demande
Refoulement décentré possible sur demande

LONGUEUR	PIQUAGE	REFERENCE	
1500	315	**D-15005**	
2000	315	**D-20005**	
2500	355	**D-25005**	

*autre longueur sur consultation

Option: **Luminaire en applique 36W**

TOURELLES pour les versions statiques

Turbine: Roue à réaction en acier galvanisé,
équilibrée statiquement,
avec moyeu en aluminium.
Moteur à bride, classe F monophasé ou triphasé.
Embase, pieds, plateau, grillage en acier galva.
Caches colonnes en tôle pré laquée
Capot moteur en polyéthylène
Ailettes directionnelles en ABS de couleur anthracite,
résistances aux UV. Système à blocage d'ailettes
trois positions: libres, fermées, ouvertes.

	Puissance M3/h	PRIX HT
Monophasé	1500	
Monophasé	2000	
Monophasé	3500	
Triphasé	1500	
Triphasé	2000	
Triphasé	2500	

CANIVEAUX DE SOL INOX

- Construction tout inox
- Sortie siphonnée de diamètre 110 mm
- Caillebotis maille 30x30 mm
- Panier à déchets (en option)

DIMENSIONS	CAILLEBOTIS INOX maille 30x30					
	SORTIE VERTICALE		SORTIE VERTICALE AJUSTAGE TELESCOPIQUE		SORTIE HORIZONTALE	
	Référence	PRIX HT	Référence		Référence	
400x400	**112128**	**830 €**	**112104**		**112152**	
500 x 500	**112132**	**1 024 €**	**112108**		**112156**	
800x400	**112134**	**1 077 €**	**112110**			
1000 x 500	**112140**	**1 970 €**	**112116**			

Panier à déchets référence GP200

AUTRES DIMENSIONS NOUS CONTACTER
doc@bime.fr

LES SCHEMAS ET LES COTES
NE SONT PAS CONTRACTUELLES

SIPHONS DE SOL GRANDE CAPACITE

CARRELAGE ou RESINE

Panier positionné sous grille permettant une meilleur prévention des colmatages.
Nouvelle génération du dispositif siphoïde offrant un meilleur débit et un effet de chasse incomparable.

Emploi: Cafétéria, préparation froides en cuisines, réserves boissons, couloir de service, point de réchauffage, laboratoire de l'industrie, parking souterrain, rayons alimentaires de la grande distribution.

Réf.: 112408

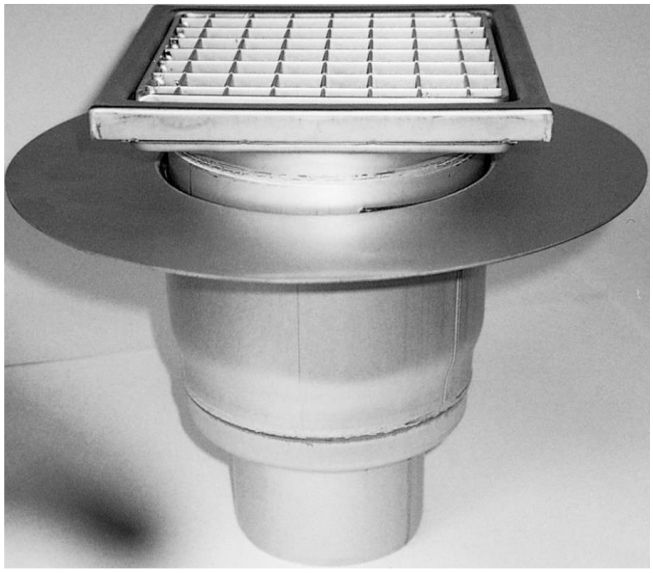

Réf.: 112410

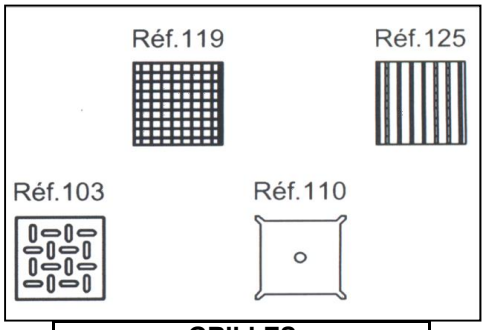

GRILLES

REFERENCE	DIMENSIONS	DESIGNATION	
112408-110	200x200x234 Sortie diam. 75	Garde d'eau 52 mm. Débit 2,8 l/s **Option**: panier Modèle proposé avec grille Réf.:103 15 Kn Plusieurs modèles de grilles sont disponibles en **option**	
112410-110	200x200 Sortie diam. 110	Garde d'eau 52 mm. Débit 1,8 l/s Reprise d'étanchéité entre - 40 à - 110 mm du fini **Option**: panier Modèle proposé avec grille Réf.:103 15 Kn Plusieurs modèles de grilles sont disponibles en **option**	
110		Grille 50 kN	
119		Grille 5 kN	
125		Grille 84 kN	
200		Panier	

SIPHONS DE SOL USAGE COURANT

CARRELAGE ou RESINE

Grille et cadre en inox poli brossé.
Sens d'évacuation au choix (pipe PVC)
Corps embouti facilitant l'auto nettoyage.
Section de l'entrée d'eau adéquate pour un usage pieds nus.

Emploi: Bloc sanitaire. Douche individuelle de l'habitat résidentiel ou en collectivité
(salles de sport, hopitaux,vestiaires…)

REFERENCE	DIMENSIONS	DESIGNATION	
112402	97x97x60/80	Grille vissée en 2 points. Garde d'eau 25 mm. Débit 0,5 l/s en vertical ou 0,4 l/s en horizontal Raccorder sur tuyau vertical en attente utiliser la pipe PVC pour sortir à l'horizontale	
112404	147x147x60/75	Grille vissée en 2 points. Garde d'eau 30 mm. Débit 0,7 l/s en vertical ou 0,5 l/s en horizontal Raccorder sur tuyau vertical en attente utiliser la pipe PVC pour sortir à l'horizontale	
112405	147x147x80/95	Grille vissée en 2 points. Garde d'eau 30 mm. Débit 0,7 l/s en vertical ou 0,5 l/s en horizontal Raccorder sur tuyau vertical en attente utiliser la pipe PVC pour sortir à l'horizontale	
112406	197x197x60/75	Grille vissée en 2 points. Garde d'eau 25 mm. Débit 0,7 l/s en vertical ou 0,5 l/s en horizontal Raccorder sur tuyau vertical en attente utiliser la pipe PVC pour sortir à l'horizontale	
112407	197x197x80/95	Grille vissée en 2 points. Garde d'eau 30 mm. Débit 0,7 l/s en vertical ou 0,5 l/s en horizontal Raccorder sur tuyau vertical en attente utiliser la pipe PVC pour sortir à l'horizontale	

AUTRES DIMENSIONS NOUS CONTACTER
doc@bime.fr

LES SCHEMAS ET LES COTES
NE SONT PAS CONTRACTUELLES

SIPHONS DE SOL USAGE COURANT

CARRELAGE ou RESINE

Grille et cadre en inox poli brossé.
Corps embouti facilitant l'auto nettoyage.
Section de l'entrée d'eau adéquate pour un usage pieds nus.

Emploi: Bloc sanitaire. Douche individuelle de l'habitat résidentiel ou en collectivité (salles de sport, hopitaux,vestiaires…)

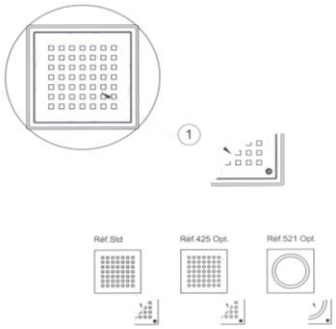

Réf.: 112409	Grilles	100	200	300	Réf.: 112411

REFERENCE	DIMENSIONS	DESIGNATION	
112409	155x155x194 Sortie diam.50mm	Grille vissée en 2 points. Garde d'eau 52 mm. Débit 0,9 l/s Option: grille, panier	
1124011	155x155/Diam:222 Hauteur: 191-205 Sortie diam. 75 mm	Grille vissée en 2 points. Garde d'eau 52 mm. Débit 0,9 l/s Option: grille, panier	
100		Grille 3kN	
200		Grille 3kN	
150		Panier	

Emploi: Locaux techniques, sas d'escalier et de palier dans le tertiaire, protection incendie, balcon.

Réf.: 112412

REFERENCE	DIMENSIONS	DESIGNATION	
112412	250x250x228 Sortie diam. 75mm	Ajustage télescopique rotation 360° du cadre et grille Garde d'eau 52 mm, débit 0,9 l/s. Grille vissée 3kN Réf.: 100	
150		Panier	

LAVE BOTTES

- Construction en acier inoxydable 304 L épaisseur 15/10ème
- Largeur 500mm et 900mm de hauteur
- Brosse flexible 1800mm
- Repose pied intérieur en tube inox avec commande du robinet poussoir
- Bonde d'évacuation
- Piètement en acier acier inoxydable 304 L carré de 40x40mm
- Vérins en PVC de réglages

Dimensions	Référence	
500x380x900	**113102**	

SUPPORT BOTTES

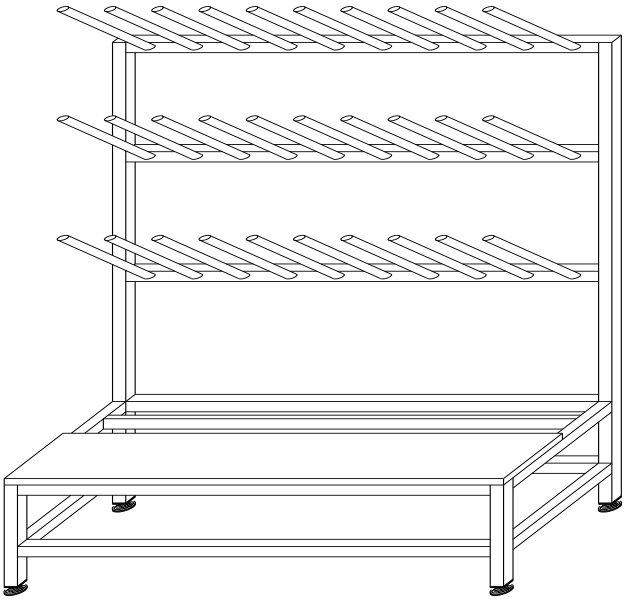

SANS BANC			
Nombres de paire	**Longueur**	**Référence**	
15	1500	**113104**	
20	2000	**113106**	
AVEC BANC Polyéthylène			
15	1500	**113108**	
20	2000	**113110**	

MEUBLE CHAUFFANT VENTILE

Plan de travail neutre (non chauffant) réalisé en acier inox AISI 304 L
Chauffage intérieur par résistance électrique
Ventilateur protégé, positionné à l'intérieur du meuble, contrôle de température assuré par un réglage thermostatique mécanique réglable de 30°C à 90°C, voyant lumineux de signalisation de température, puissance électrique kW 2,5, pur les meubles de longueur supérieur à 1600 mm, 2 ventilateurs sont installés (un à chaque extrémité), puissance totale 5 kW
Etagère intérieur réglable
Options:
- Kit de 4 roues pivotantes avec ou sans frein
- Portes battantes

MEUBLES CHAUDS CENTRAUX				
LONGUEUR	**ETUVE 600**		**ETUVE 700**	
En mm	**Référence**		**Référence**	
1200	**44102**		**44120**	
1400	**44104**		**44122**	
1600	**44106**		**44124**	
1800	**44108**		**44126**	
2000	**44110**		**44128**	

MEUBLES CHAUDS CENTRAUX traversant				
LONGUEUR	**ETUVE 600**		**ETUVE 700**	
En mm	**Référence**		**Référence**	
1200	**44102-T**		**44120-T**	
1400	**44104-T**		**44122-T**	
1600	**44106-T**		**44124-T**	
1800	**44108-T**		**44126-T**	
2000	**44110-T**		**44128-T**	

MEUBLES CHAUDS ADOSSES 100+20 mm				
LONGUEUR	**ETUVE 600**		**ETUVE 700**	
En mm	**Référence**		**Référence**	
1200	**44102-A**		**44120-A**	
1400	**44104-A**		**44122-A**	
1600	**44106-A**		**44124-A**	
1800	**44108-A**		**44126-A**	
2000	**44110-A**		**44128-A**	
DECALAGE ARRIERE DE 70 mm				

ROBINETTERIES STANDARD

	DESIGNATION	REFERENCE	
	Robinet mélangeur monotrou gamme STANDARD Bec de 300mm	**200104**	
	Robinet mélangeur monotrou 1/4 de tour Bec de 300mm	**200106**	
	Robinet mitigeur monotrou bec haut Bec de 250mm	**200108**	
	Robinet douchette mélangeur monotrou Sans bec	**200112**	
	Robinet douchette mélangeur monotrou Avec bec de 300 mm	**200120**	
	Robinet douchette mélangeur monotrou 1/4 de tour Sans bec	**200114**	
	Robinet douchette mélangeur monotrou 1/4 de tour Avec bec de 300 mm	**200122**	
	Robinet douchette mitigeur monotrou Sans bec	**200116**	
	Robinet douchette mitigeur monotrou Avec bec de 300 mm	**200124**	
	Robinet douchette mélangeur bi-trou Sans bec	**200118**	
	Robinet douchette mélangeur bi-trou Avec bec de 300 mm	**200125**	

BONDES & TUBES SURVERSE

	Bonde 40/49 polypropylène	**200128**	
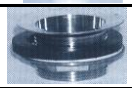	Bonde 40/49 laiton chromé	**200129**	
	Bonde 40/49 laiton chromé + surverse inox: 190 mm	**200130**	
	Bonde 40/49 laiton chromé + surverse inox: 250 mm	**200132**	
	Bonde 40/49 laiton chromé + surverse inox: 300 mm	**200134**	
	Bonde 40/49 laiton chromé + surverse inox: 350 mm	**200136**	
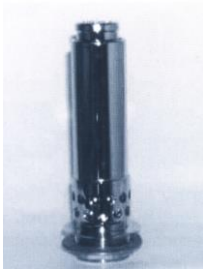	Bonde 40/49 laiton chromé + surverse avec filtre laiton chromé: 200 mm	**200138**	
	Bonde 40/49 laiton chromé + surverse avec filtre laiton chromé: 250 mm	**200140**	
	Bonde 40/49 laiton chromé + surverse avec filtre laiton chromé: 300 mm	**200142**	
	Bonde 40/49 laiton chromé + surverse avec filtre laiton chromé: 350 mm	**200143**	

CONDITIONS GENERALES DE VENTE

1 - APPLICATION

confirmations de

ci-après et impliquent l'adhésion des acheteurs à ces conditions. Elles prévalent sur toutes conditions d'achat.
Toute dérogation à ces conditions générales de vente, doit faire l'objet d'une déclaration écrite de notre part, applicable au seul cas particulier envisagé et strictement limité à son objet, sans modifier les autres conditions de vente, elle peut être rapportée par nous sans préavis.

2 - DOCUMENTS

Les prix, dessins, caractéristiques techniques et renseignements de toute nature portés sur notre tarif, bons de livraison, confirmations de commande ou tout autre support sont donnés à titre indicatif, et n'engagent pas notre responsabilité. Nous pouvons donc modifier, substituer ou abandonner, la conception, la désignation et les prix de nos modèles, sans préavis et sans engagement de notre part.

3 - PRIX

Notre tarif est établi en €uros.
Tous nos prix s'entendent hors taxes, départ nos établissements,
hors tous frais accessoires.(emballage, port, frais de livraison…) Matériel non monté ni raccordé.

4 - LIVRAISONS ET TRANSPORTS

Quelle que soit la destination du matériel, la livraison des produits est réalisée par leur remise directe à l'acheteur, soit au transporteur ou au prestataire désigné par lui, ou à défaut choisi par nous, et ce au départ de nos magasins, ou de ceux de nos prestataires, sous-traitants ou fournisseurs même lorsqu'il s'agit de livraisons partielles,
nonobstant la clause de réserve de propriété, définie au point 11.
En cas d'impossibilité de livrer ou en l'absence d'instruction sur la destination, la livraison est considérée comme effectuée par simple avis de mise à disposition.
Nos matériels voyagent aux risques et périls du destinataire à qui il incombe de vérifier lors de la réception des marchandises le bon état des emballages et la concordance des quantités et des qualités avec les indications portées sur nos bulletins de livraison, quelque soit le moyen de transport utilisé et quelque soit son commanditaire.
Dans tous les cas et partout, le destinataire doit, dès réception formuler des réserves précises sur le récépissé et confirmer par lettre recommandée dans les 48 heures.

5 - DELAI DE LIVRAISON

Les délais qui sont annoncés pour l'excécution d'une commande sont données à titre d'indication et sans garantie.
Un retard de livraison ne peut en aucun cas donner lieu à l'annulation d'une commande , ni donner lieu à retenue ou pénalité. Sur demande : étude pour stockage cadence au marché.

6 - PAIEMENTS

Nos factures sont payables, en notre établissement , à 30 jours fin de mois, sauf dérogation particulière.
Facturation dès départ de la marchandise de nos ateliers.
Un escompte de 0.5 % par période de 30 jours sera accordé pour paiement anticipé.

7 - COMMANDES DE * HORS STANDARD *

Toutes fabrications * hors standard * fera l'objet d'un acompte à la commande, et d'une facturation ferme.
Le client ne pourra prétendre à aucun avoir ou retour de la marchandise même, partiel.
Le délai sera fixé pour chaque commande.

8 - RETOURS

Aucun retour de marchandises ne pourra être effectué pour quelque motif que ce soit, sans notre accord préalable. A tout retour de marchandise il sera appliqué une décote de 20 % de sa valeur.

9 - GARANTIE ET CONTESTATION

Nos produits sont garantis contre tout vice de fabrication pendant 1 an, date de départ notre établissement.
Sont exclus de la garantie les bris ou détérioration résultant d'un usage irrationnel.
Notre garantie est limitée au remplacement des pièces reconnues défectueuses, à l'exclusion de tous autres frais, dédommagements ou indemnités.
En cas de contestation, seuls les tribunaux Lyon sont réputés compétents.

10 - DEFAUT DE PAIEMENT

Le défaut de paiement d'une livraison, nous autorise à suspendre les livraisons, provoque la déchéance du terme, et rend immédiatement exigibles toutes les autres créances.
Après mise en demeure, tout paiement en retard ou tout report d'échéance donnera lieu à une pénalité calculée au taux légal d'intérêt en vigueur majoré de 2%.
L'acheteur ne peut jamais retenir tout ou partie des sommes dues, ni opérer une compensation.

11 - CLAUSE DE RESERVE DE PROPRIETE

Nos marchandises restent notre propriété jusqu'au paiement intégral du prix.
L'acheteur s'oblige personnellement à l'égard du vendeur à ne pas disposer par quelque moyen que ce soit, ni en pleine propriété, ni par constitution de gages, des marchandises achetées avant paiement intégral du prix.
En cas d'opposition de l'acheteur à la restitution des marchandises impayées, une simple ordonnance de référé vaudra résolution de la vente et autorisation de reprendre les marchandises.
Les acomptes versés nous resterons acquis à titre de dommages et intérêts.
Malgré la clause de réserve de propriété, l'acquéreur supportera tous les risques de transport ainsi que ceux pouvant survenir à partir de la prise de possession de la marchandise.
Il devra s'assurer en conséquence et en supporter les charges.

12 - JURIDICTION ET DROIT APPLICABLE

En cas de contestation(et ceci quel que soit le lieu du marché, le lieu de la livraison et le lieu de paiement), il est convenu que les tribunaux de LYON, seront dans tous les cas, seuls compétents, et statueront par application du droit français.

13 - TVA

Nous acquittons la TVA sur les débits.

N° SIRET:478 425 341 000 11